FILTRACIÓN

102 • Equipos compactos de filtración
106 • Filtros de Diatomeas
107 • Filtros de cartucho
109 • Filtros de arena inyectados
111 • Filtros de arena soplados
113 • Filtros en acero inoxidable
114 • Filtros laminados
124 • Filtros bobinados
159 • Monoblocs Nefrona
161 • Válvulas selectoras
172 • Baterías de Válvulas
174 • Armario de maniobra
175 • Soportes para baterías
176 • Compactos sin montaje interior
177 • Compactos con montaje interior
178 • Ventosas
179 • Cargas filtrantes y accesorios
179 • Conjunto panel manómetros
180 • Bombas de aire

EQUIPOS COMPACTOS DE FILTRACIÓN

Mini Combo Basic

Construido en ABS y acrílico de alta calidad. Incorpora la bomba de 3/4 CV, un filtro de arena de diámetro 500 mm con válvula selectora y el armario de maniobra.
Dispone además de boquilla de desagüe y de sumidero en el segundo cuerpo. Esto permite que el equipo sea instalado de forma compacta (el equipo puede adaptarse a cualquier vaso de piscina de paredes entre 180 y 300 mm de espesor). Puede instalarse de forma separada, adquiriendo el código 25900, pudiendo situar la filtración donde mejor convenga, según normativas vigentes (máximo 3,5 m).

	Código	Emb. Standard	Peso Kg Standard	Volumen m³ Standard	Código Alfanum.	PVP 2008
Mini Combo Basic	**22439**	1	95	1,460	A03	**3.355,5**

Mini Combo con proyector

Mismas características que el Mini Combo Basic pero además incluye en el primer cuerpo un proyector de 100 W y 12 V con transformador incorporado.

	Código	Emb. Standard	Peso Kg Standard	Volumen m³ Standard	Código Alfanum.	PVP 2008
Mino Combo con proyector	**22440**	1	95	1,460	A03	**3.796,69**

Filtros de diatomeas Clarity

Filtros de diatomeas Clarity construidos en poliéster y fibra de vidrio. Equipados con manómetro, purga de aire y válvula selectora lateral. Carga de diatomeas no incluida. Velocidad de filtración 4,9 m3/h/m2.

	Código	Emb. Standard	Peso Kg Standard	Volumen m³ Standard	Código Alfanum.	PVP 2008
11.000 l/h Ø 600 mm salidas 11/2" Mod. DE-24	**11619**	1	34,0	0,410	A03	**1.095,41**
16.400 l/h Ø 600 mm salidas 11/2" Mod. DE-36	**11620**	1	39,0	0,460	A03	**1.262,69**
21.800 l/h Ø 600 mm salidas 2" Mod. DE-48	**11621**	1	44,0	0,550	A03	**1.428,06**
27.300 l/h Ø 600 mm salidas 2" Mod. DE-60	**11622**	1	48,0	0,610	A03	**1.684,31**

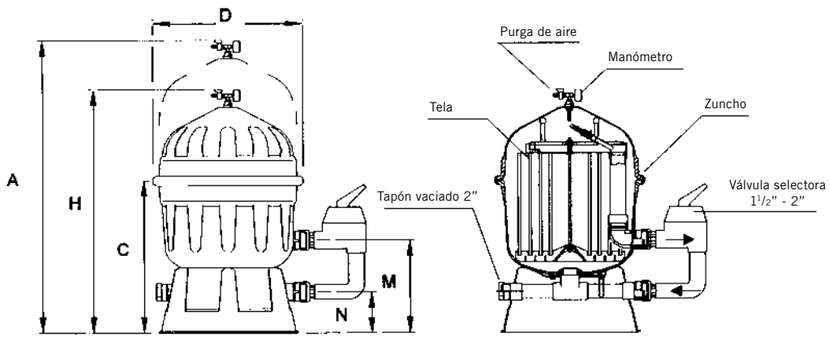

Código	H	D	M	C	N	A
11619	930	610	420	675	190	1230
11620	1080	610	420	675	190	1380
11621	1230	610	420	825	190	1530
11622	1400	610	420	825	190	1900

Cotas en mm.

Código	11619	11620	11621	11622
Superficie filtración m²	2,2	3,3	4,5	5,6
Peso diatomeas kg	1,4	2,3	3,2	4,1
Máx. presión trabajo kg /cm²	2,5	2,5	2,5	2,5

FILTROS DE DIATOMEAS

Diatomeas Celatom FW-60

Sacos de 20 Kg aprox.

Código	Emb. Standard	Peso Kg Standard	Volumen m³ Standard	Código Alfanum.	PVP 2008
03246	1	23	0,60	A03	**93,19**
03247	1	20	0,60	A03	**94,09**

FILTROS DE CARTUCHO

Filtros de cartucho serie Terra

Fabricados en PP y fibra de vidrio. Equipados con manómetro y purga de aire manual. Elevada capacidad de filtración. Sencillez de mantenimiento. Salidas de 11/2". Velocidad de filtración 1,8 m3/h x m2 de tela. Presión máxima de trabajo: 2,5 Kg/cm2.

	Código	Emb. Standard	Peso Kg Standard	Volumen m³ Standard	Código Alfanum.	PVP 2008
Terra 50. Caudal recom. 8,4 m3/h Superficie de filtración 4,7 m2	**18218**	1	7,5	0,086	A03	**381,85**
Terra 75. Caudal recom. 12,5 m3/h Superficie de filtración 7 m2	**18219**	1	8,8	0,100	A03	**438,09**
Terra 100. Caudal recom. 16,5 m3/h Superficie de filtración 9,3 m2	**18112**	1	9,7	0,120	A03	**505,19**
Terra 150. Caudal recom. 25 m3/h Superficie de filtración 14 m2	**18220**	1	11,2	0,130	A03	**652,90**

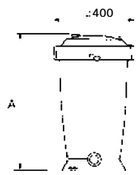

Código	A
18218	450
18219	570
18112	690
18220	810

Monoblocs filtros de cartucho serie Terra

Fabricados en PP y fibra de vidrio. Equipados con manómetro y purga de aire manual. Elevada capacidad de filtración. Sencillez de mantenimiento. Salidas de 2" (se suministran con manguito de reducción a 11/2"). Velocidad de filtración 1,8 m3/h x m2 de tela. Presión máxima de trabajo: 2,5 Kg/cm2.

	Código	Emb. Standard	Peso Kg Standard	Volumen m³ Standard	Código Alfanum.	PVP 2008
Terra 50. Caudal recom. 8,4 m3/h Superficie de filtración 4,7 m2 Bomba AstraMax 3/4 CV 230 V 1~	**18549**	1	-	-	A03	**923,60**
Terra 75. Caudal recom. 12,5 m3/h Superficie de filtración 7 m2 Bomba AstraMax 1 CV 230 V 1~	**18550**	1	-	-	A03	**988,70**
Terra 100. Caudal recom. 16,5 m3/h Superficie de filtración 9,3 m2 Bomba AstraMax 1,25 CV 230 V 1~	**18551**	1	-	-	A03	**1.095,64**
Terra 150. Caudal recom. 25 m3/h Superficie de filtración 14 m2 Bomba AstraMax 1,25 CV 230 V 1~ Velocidad de filtración de 1,2 m3/h/m2	**18552**	1	-	-	A03	**1.247,51**

Código	A
18549	585
18550	705
18551	825
18552	945

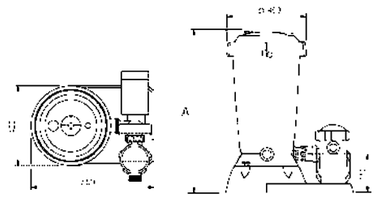

FILTROS DE ARENA INYECTADOS

Filtro inyectado en plásticos técnicos. Color marfil. Unión de la parte superior e inferior del filtro mediante soldadura térmica. Equipado con manómetro, purgas de agua y aire manuales. Válvula selectora incluida. Velocidad máx de filtración 50 m³/h/m². Presión máxima de trabajo: 2,5 Kg/cm².

Filtros Cantabric

Filtro Top

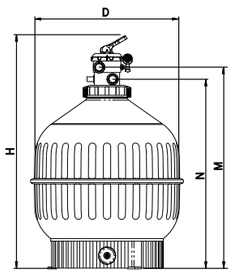

Filtro Lateral

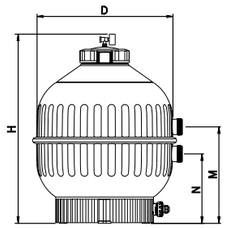

	Filtro Top					Filtro lateral					Monobloc Top
	22399	15780	15781	20128	23866	22398	15782	15783	15784	22402	27813
Ø D (mm)	400	500	600	750	750	400	500	600	750	900	400
H (mm)	894	1009	1069	1239	1250	715	800	875	1045	1215	894
M (mm)	744	829	894	1064	1098	380	415	445	575	675	744
N (mm)	680	765	830	1000	1023	255	290	320	345	405	680
Conexiones	1½"	1½"	1½"	1½"	2"	1½"	1½"	1½"	2"	2½"	1½"
Caudal m³/h	6	9	14	21	21	6	9	14	21	30	6
Piscina m³ aprox. (8 h)*	48	72	112	168	168	48	72	112	168	240	48
Carga de arena en kg	60	100	150	300	300	60	100	150	300	550	60
Peso neto kg	8	14	15	23	25	7	12	14	24	34	23
Volumen embalaje en m³	0,2	0,37	0,49	0,83	0,83	0,15	0,29	0,4	0,67	1,3	0,34

* 8 horas de período de renovación

Cantabric / Sena	
	27813
Ø (mm)	400
Bomba	Sena
Potencia (CV)	1/3
Voltaje (V)	230 II
Frecuencia (Hz)	50

Filtros equipado con tapón de vaciado de arena de Ø 2" en los modelos Ø 750 mm y Ø 900 mm, y de 11/2" en los modelos Ø 400 mm, Ø 500 mm y Ø 600 mm

Filtros Cantabric Top

Válvula selectora Top. Tapa del filtro roscada en material plástico ABS.

	Código	Emb. Standard	Peso Kg Standard	Volumen m³ Standard	Código Alfanum.	PVP 2008
6.000 l/h Ø 400 mm salidas 11/2"	**22399**	1	10,7	0,23	A03	**452,37**
9.000 l/h Ø 500 mm salidas 11/2"	**15780**	1	17,5	0,37	A03	**511,02**
14.000 l/h Ø 600 mm salidas 11/2"	**15781**	1	19,9	0,49	A03	**586,81**
21.000 l/h Ø 750 mm salidas 11/2"	**20128**	1	30,4	0,83	A03	**876,92**
21.000 l/h Ø 750 mm salidas 2"	**23866**	1	32,1	0,83	A03	**878,63**

Filtros Cantabric Lateral

Tapa transparente de policarbonato y tuerca roscada de ABS, equipado con válvula selectora lateral.

	Código	Emb. Standard	Peso Kg Standard	Volumen m³ Standard	Código Alfanum.	PVP 2008
Con válvula selectora						
6.000 l/h Ø 400 mm salidas 11/2"	**22398**	1	9,0	0,15	A03	**470,02**
9.000 l/h Ø 500 mm salidas 11/2"	**15782**	1	15,8	0,29	A03	**554,88**
14.000 l/h Ø 600 mm salidas 11/2"	**15783**	1	17,8	0,40	A03	**647,35**
21.000 l/h Ø 750 mm salidas 2"	**15784**	1	29,0	0,67	A03	**989,84**
Sin válvula selectora						
30.000 l/h Ø 900 mm salidas 21/2"	**22402**	1	49,0	1,30	A03	**1.433,71**

FILTROS DE ARENA SOPLADOS

Fabricados en material plástico de una sola pieza sin uniones mediante proceso de soplado. Apertura de la tapa del filtro mediante sistema de rosca. Equipados con manómetro y purgas de aire y agua manuales integradas. Color marfil. Válvula selectora incluida. Presión máxima de trabajo: 2,5 Kg/cm² para filtros Ø 380 mm, Ø 430 mm y Ø 480 mm, y de 2 Kg/cm² para filtros Ø 560 mm y Ø 660 mm.

Filtros Millenium con salida top T/zuncho

	Código	Emb. Standard	Peso Kg Standard	Volumen m³ Standard	Código Alfanum.	PVP 2008
5.500 l/h Ø 380 mm salidas 11/2"	**33814**	1	13	0,17	A03	**267,41**
7.000 l/h Ø 430 mm salidas 11/2"	**33815**	1	14	0,17	A03	**287,14**
9.000 l/h Ø 480 mm salidas 11/2"	**33816**	1	16	0,24	A03	**303,69**
12.000 l/h Ø 560 mm salidas 11/2"	**33817**	1	17	0,35	A03	**378,66**
17.000 l/h Ø 660 mm salidas 11/2"	**33818**	1	24,5	0,52	A03	**422,99**

Filtros Millenium con salida lateral T/zuncho

	Código	Emb. Standard	Peso Kg Standard	Volumen m³ Standard	Código Alfanum.	PVP 2008
5.500 l/h Ø 380 mm salidas 11/2"	**35321**	1	10,5	0,13	A03	**317,89**
7.000 l/h Ø 430 mm salidas 11/2"	**22497**	1	13	0,13	A03	**343,25**
9.000 l/h Ø 480 mm salidas 11/2"	**22499**	1	16	0,18	A03	**367,40**
12.000 l/h Ø 560 mm salidas 11/2"	**22501**	1	18	0,26	A03	**423,80**
17.000 l/h Ø 660 mm salidas 11/2"	**28254**	1	29	0,42	A03	**497,67**

Monoblocs filtro Millenium con salida top T/zuncho

	Código	Emb. Standard	Peso Kg Standard	Volumen m³ Standard	Código Alfanum.	PVP 2008
Ø 380 mm - 1/3 CV	**34217**	1	27	0,33	A03	**706,44**
Ø 430 mm - 1/3 CV	**34218**	1	27	0,33	A03	**776,26**
Ø 480 mm - 1/2 CV	**34219**	1	31	0,43	A03	**860,35**
Ø 560 mm - 3/4 CV	**34220**	1	35	0,50	A03	**948,47**
Ø 660 mm -1,25 CV	**34221**	1	41	0,59	A03	**1.052,25**

Monoblocs filtro Millenium con salida lateral T/zuncho

	Código	Emb. Standard	Peso Kg Standard	Volumen m³ Standard	Código Alfanum.	PVP 2008
Ø 380 mm - 1/3 CV	**34222**	1	28	0,33	A03	**748,47**
Ø 430 mm - 1/3 CV	**34223**	1	28	0,33	A03	**817,30**
Ø 480 mm - 1/2 CV	**34224**	1	31	0,43	A03	**903,12**
Ø 560 mm - 3/4 CV	**34225**	1	35	0,50	A03	**994,82**
Ø 660 mm -1,25 CV	**34226**	1	41	0,59	A03	**1.123,29**

FILTROS DE ARENA SOPLADOS

Filtros Aster

Filtro laminado en poliéster y fibra de vidrio. Color gris, pie en polipropileno, nueva tapa sin tornillos, tapón para vaciado de agua, manómetro y válvula selectora lateral. Presión máxima de trabajo 2,5 kg/cm2. Velocidad máx. de filtración 50 m3/h/m2.

	Código	Emb. Standard	Peso Kg Standard	Volumen m³ Standard	Código Alfanum.	PVP 2008
Con válvula selectora top						
5.000 l/h Ø 350 mm salidas 11/2"	30768	1	17	0,16	**A03**	474,50
8.000 l/h Ø 450 mm salidas 11/2"	**30769**	1	20	0,27	A03	**549,96**
9.000 l/h Ø 500 mm salidas 11/2"	**30770**	1	22	0,30	A03	**569,72**
14.000 l/h Ø 600 mm salidas 11/2"	**30771**	1	27	0,46	A03	**655,21**
15.000 l/h Ø 650 mm salidas 11/2"	**30772**	1	33	0,52	A03	**672,38**
21.000 l/h Ø 750 mm salidas 2"	**33847**	1	38	0,74	A03	**1.032,45**
32.000 l/h Ø 900 mm salidas 2"	**33848**	1	72	1,49	A03	**1.484,59**
Con válvula selectora lateral						
5.000 l/h Ø 350 mm salidas 11/2"	**00497**	1	12,5	0,110	A03	**506,22**
8.000 l/h Ø 450 mm salidas 11/2"	**00498**	1	15,5	0,160	A03	**609,97**
9.000 l/h Ø 500 mm salidas 11/2"	**19781**	1	20,0	0,265	A03	**628,46**
12.000 l/h Ø 550 mm salidas 11/2"	**32706**	1	20,0	0,360	A03	**681,02**
14.000 l/h Ø 600 mm salidas 11/2"	**00499**	1	21,0	0,320	A03	**747,52**
15.000 l/h Ø 650 mm salidas 11/2"	**21071**	1	32,0	0,472	A03	**765,29**
18.000 l/h Ø 680 mm salidas 11/2"	**28479**	1	26,0	0,690	A03	**899,27**
21.000 l/h Ø 750 mm salidas 2"	**00500**	1	31,0	0,570	A03	**1.120,26**
Sin válvula selectora						
31.000 l/h Ø 900 mm conexiones 21/2"	**00501**	1	65,0	1,250	A03	**1.465,70**

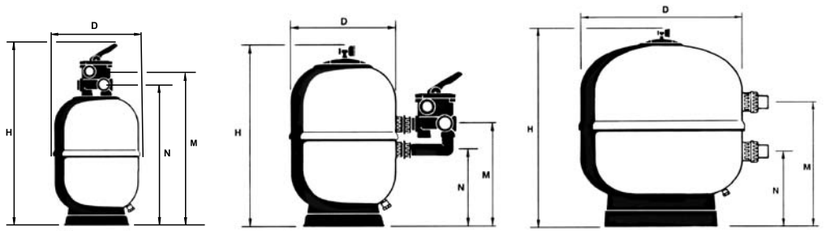

	Con válvula Top							Con válvula lateral							Sin válvula	
	30768	30769	30770	30771	30772	33847	33848	00497	00498	19781	32706	00499	21071	00500	28479	00501
Ø D mm	350	450	500	600	650	750	900	350	450	500	550	600	650	750	680	900
H mm	910	965	960	1005	1060	1184	1344	780	795	770	825	850	880	945	915	1050
M mm	740	795	790	835	890	973	1133	420	430	415	455	455	480	555	525	660
N mm	680	785	730	775	830	897	1057	295	305	290	330	330	355	325	400	390
Conexiones	1½"	1½"	1½"	1½"	1½"	2"	2"	1½"	1½"	1½"	1½"	1½"	1½"	2	1½"	2½"
Caudal m³/h a 50m³/h/m²	5	8	9	14	15	21	31	5	8	9	12	14	15	21	18	30
Piscina (volumen) m³ (8 h)	40	64	72	112	120	168	240	40	64	72	96	112	120	168	144	240
Carga de arena kg	50	70	95	125	230	305	400	50	70	95	130	125	230	240	250	400
Presión máx de trabajo kg/cm²	2,5	2,5	2,5	2,5	2,5	2,5	2,5	2,5	2,5	2,5	2,5	2,5	2,5	2,5	2,5	2,5
Peso neto kg	17	20	22	27	33	38	72	12,5	15,5	18	20	21	24	30	26	51
Volumen embalaje m³	0,16	0,27	0,30	0,46	0,52	0,74	1,49	0,13	0,18	0,26	0,36	0,36	0,44	0,6	0,69	1,03

FILTROS LAMINADOS

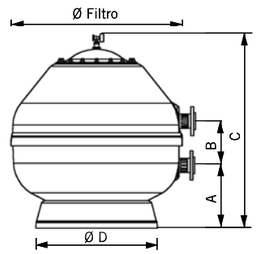

Los filtros con conexión lateral hasta Ø 1050 mm, pueden usar válvula multiport.
En versión lateral a partir de Ø 900 mm se suministran sin válvula.

Filtros Vesubio

La gama Vesubio es amplia para llegar tanto al sector de piscina pública como de piscina privada. Filtros fabricados con proyección simultánea de resina y fibra de vidrio. Tapa sujeción con tornillos de gran resistencia. Boca superior de Ø 210 mm. Los modelos de Ø 1050 mm y Ø 1200 mm también están disponibles con boca superior de Ø 400 mm. Presión máxima de trabajo de 2,5 kg/cm2.

	Código	Emb. Standard	Peso Kg Standard	Volumen m³ Standard	Código Alfanum.	PVP 2008
Versión lateral						
8.000 l/h Ø 450 mm salidas 50 mm	**15785**	1	16	0,200	A03	**445,05**
9.000 l/h Ø 500 mm salidas 50 mm	**19353**	1	20	0,260	A03	**483,45**
14.000 l/h Ø 600 mm salidas 50 mm	**15786**	1	23	0,357	A03	**562,23**
22.000 l/h Ø 750 mm salidas 63 mm	**15787**	1	32	0,595	A03	**819,32**
32.000 l/h Ø 900 mm salidas 75 mm	**15788**	1	48	1,003	A03	**1.060,62**
43.000 l/h Ø 1050* mm salidas 75 mm	**15789**	1	97	2,052	A03	**1.806,76**
43.000 l/h Ø 1050** mm salidas 75 mm	**32391**	1	97	2,052	A03	**2.197,84**
56.000 l/h Ø 1200* mm salidas 90 mm	**15790**	1	130	2,45	A03	**2.412,56**
56.000 l/h Ø 1200** mm salidas 90 mm	**32392**	1	140	2,43	A03	**2.833,74**

* Boca superior pequeña de Ø 210 mm ** Boca superior de Ø 400 mm

	Con válvula Top					Con válvula Lateral								
	32430	32431	32432	33850	33851	15785	19353	15786	15787	15788	15789	32391	15790	32392
Ø Filtro mm	450	500	600	750	900	450	500	600	750	900	1050	1050	1200	1200
A mm	650	690	790	837	987	265	305	325	300	325	435	410	490	490
B mm	710	750	850	913	1063	125	125	125	230	270	270	270	270	270
C mm	880	920	1020	1124	1274	725	765	865	895	1080	1110	1235	1235	1360
D mm	347	400	400	490	625	347	400	400	490	625	760	775	855	940
Superf. filtración	0,16	0,19	0,30	0,44	0,64	0,16	0,19	0,30	0,44	0,64	0,86	0,86	1,13	1,13
Conexiones	1½"	1½"	1½"	2"	2"	1½"	1½"	1½"	2"	2½"	2½"	2½"	90	90
Caudal m³/h a 50m³/h/m²	8	9	14	22	32	8	9	14	22	32	43	43	6	56
Piscina (volumen) m³ (8 h)	64	72	112	176	256	64	72	112	176	256	344	344	448	448
Carga de arena kg	60	95	148	245	415	60	95	148	245	415	660	660	1000	1000

Altura lecho filtrante 0,6 m

Filtros alto rendimiento Rapidpool

Laminado en poliéster reforzado con FV. Color rojo, pie en polipropileno, tapa sin tornillos, tapón para vaciado de arena y agua, manómetro y purga de aire incorporado en la tapa y válvula selectora lateral. Velocidad máx. de filtración 50 m3/h/m2. Presión máxima de trabajo: 2,5 kg/cm2. Altura lecho filtrante 0,6 m.

	Código	Emb. Standard	Peso Kg Standard	Volumen m³ Standard	Código Alfanum.	PVP 2008
Versión válvula Top						
6.000 l/h Ø 400 mm salidas 11/2"	**32427**	1	19,0	0,200	A03	**652,54**
9.000 l/h Ø 500 mm salidas 11/2"	**32428**	1	25,0	0,355	A03	**712,13**
15.000 l/h Ø 650 mm salidas 11/2"	**32429**	1	34,0	0,600	A03	**893,05**
24.000 l/h Ø 800 mm salidas 2"	**33849**	1	44,0	1,050	A03	**1.353,80**

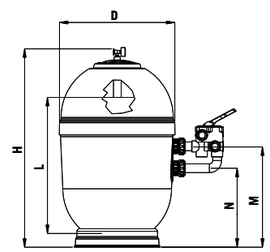

	Con válvula Top				Con válvula Lateral			
	32427	32428	32429	33849	00488	00489	00490	00491
Ø Filtro mm	400	500	650	800	400	500	650	800
H mm	1020	1165	1285	1566	860	1032	1126	1272
M mm	850	995	1115	1355	442	527	552	592
N mm	790	935	1055	1279	317	402	427	362
Conexiones	1½"	1½"	1½"	2"	1½"	1½"	1½"	2"
Caudal m³/h a 50m³/h/m²	6	9	15	24	6	9	15	24
Piscina (volumen) m³ (8 h)	48	72	120	120	48	72	120	192
Carga de arena kg	60	130	255	445	60	130	255	445
Altura de arena mm	545	571	650	785	545	571	650	785
Presión máx. de trabajo kg/cm²	2,5	2,5	2,5	2,5	2,5	2,5	2,5	2,5
Peso neto kg	19	25	34	44	15	22	30	45
Volumen embalaje m³	0,20	0,355	0,60	1,05	0,16	0,3	0,53	0,9

FILTROS LAMINADOS

Filtro Atlas

novedad Filtros de arena en poliéster

Características técnicas:
- Construidos con resinas de poliéster y fibra de vidrio.
- Excelente acabado con Gel-coat color RAL 8029.
- El filtro se ha diseñado con un coeficiente de seguridad superior, para garantizar un perfecto funcionamiento.
- La unión de los dos cuerpos del filtro se realiza mediante un sellado especialmente reforzado con fibra y resina de poliéster.
- Tapa en plástico de gran diámetro.
- Tapón para facilitar el vaciado de la arena en el filtro.
- Montado con colectores de 1” y difusor de material plástico inalterable.
- Tubería interior reforzada con tubos de PN-16.
- Descarga de arena de hasta 2 1/2.
- Equipado con manómetro, purga de agua y aire manual.
- Conexiones para válvula selectora de seis vías con operaciones de filtración, lavado, enjuague, recirculación, vaciado y cerrado.
- Innovación AstralPool: el filtro lleva incorporada una válvula de seguridad para evitar cualquier sobrepresión
- Presión máxima de trabajo: 2,5 Kg/cm2.

	Código	Emb. Standard	Peso Kg Standard	Volumen m³ Standard	Código Alfanum.	PVP 2008
Ø 500 mm salidas 11/2”	**36596**	1	-	0.26	A03	**726,99**
Ø 600 mm salidas 11/2”	**36597**	1	-	0.43	A03	**782,35**
Ø 750 mm salidas 2”	**36598**	1	-	0.75	A03	**1.135,97**
Ø 900 mm salidas 21/2”	**36599**	1	-	0.93	A03	**1.716,58**

Código	36596	36597	36598	36599
Ø Filtro mm	500	600	750	900
Conexiones	1 1/2”		2”	2 1/2”
Superf. filtración (m^2)	0,19	0,30	0,44	0,64
Velocidad filtración ($m^3/h/m^2$)	50			
Caudal (m^3/h)	60	130	255	445
Presión máx. de trabajo kg/cm^2	2.5			
Carga de arena kg	120	190	360	580
Peso neto (kg)	20	25	33	51

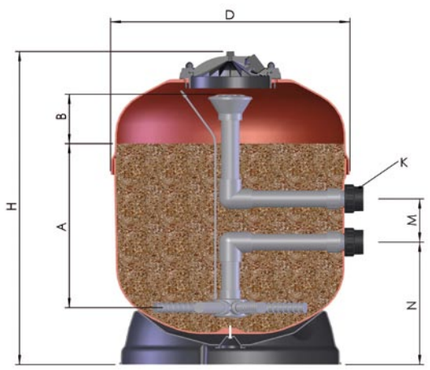

Altura lecho filtrante 1 m

FILTROS LAMINADOS

Filtros Vesubio - Gama piscina pública

Con descarga de arena de 2 1/2".

Presión máxima de trabajo: 2,5 Kg/cm2 | **Altura lecho filtrante 1 m**

Diámetro Ø mm	Velocidad filtración $m^3/h/m^2$	Salida Ø mm	Caudal m^3/h	Código	Emb. Standard	Peso Kg Standard	Volumen m³ Standard	Código Alfanum.	PVP 2008
1050	20	63	17	**41304**	1	90	870	A03	1.798,17
	30/40	75	25/34	**41305**	1	90	870	A03	1.855,44
	50	90	43	**41306**	1	90	870	A03	1.903,32
1200	20/30	75	22/33	**41307**	1	105	1290	A03	2.158,14
	40/50	90	45/56	**41308**	1	105	1290	A03	2.208,17
1400	20	75	30	**41309**	1	125	1810	A03	2.498,07
	30	90	46	**41310**	1	125	1810	A03	2.526,47
	40/50	110	61/77	**41311**	1	125	1810	A03	2.569,34
1600	20	90	40	**41312**	1	175	2285	A03	2.845,02
	30/40	110	60/80	**41313**	1	175	2285	A03	2.872,03
	50	125	100	**41314**	1	175	2285	A03	2.910,26
1800	20	90	50	**41315**	1	210	2950	A03	4.026,53
	30	110	76	**41316**	1	210	2950	A03	4.127,68
	40	125	101	**41317**	1	210	2950	A03	4.260,82
	50	140	125	**41318**	1	210	2950	A03	4.546,95
2000	20	110	62	**41319**	1	245	3850	A03	4.736,90
	30	125	94	**41320**	1	245	3850	A03	5.197,25
	40	140	125	**41321**	1	245	3850	A03	5.621,21
	50	160	157	**41322**	1	245	3850	A03	5.762,76

Ø D (mm)	Velocidad Filtrac. ($m^3/h/m^2$)	Código	Conexiones mm	Conexiones Pulg	Caudal (m^3/h)	Volumen piscina (8h) (m^3)	Sup. Filtración (m^2)	C (mm)	A (mm)	B (mm)	Ø D (mm)	Grava 1-2 mm (kg)	Arena 0,4-0,8 mm (kg)
1050	20	**41304**	63	2”	17	136	0,86	1545	465	500	760	175	1125
	30/40	**41305**	75	2 1/2”	25/34	200/272							
	50	**41306**	90	3”	43	344							
1200	20/30	**41307**	75	2 1/2”	22/33	176/264	1,13	1730	675	500	850	275	1350
	40/50	**41308**	90	3”	45/56	360/448							
1400	20	**41309**	75	2 1/2”	30	240	1,54	1845	725	500	1085	350	1850
	30	**41310**	90	3”	46	368							
	40/50	**41311**	110	4”	61/77	488/616							
1600	20	**41312**	90	3”	40	320	2,01	1850	710	500	1230	450	2725
	30/40	**41313**	110	4”	60/80	480/640							
	50	**41314**	125	4 1/2”	100	800							
1800	20	**41315**	90	3”	50	400	2,54	1915	755	570	1370	550	3175
	30	**41316**	110	4”	76	608							
	40	**41317**	125	4 1/2”	101	808							
	50	**41318**	140	5”	125	1000							
2000	20	**41319**	110	4”	62	496	3,14	2030	775	570	1560	675	3650
	30	**41320**	125	4 1/2”	94	752							
	40	**41321**	140	5”	125	1000							
	50	**41322**	160	6”	157	1256							

Nota: Codificación opciones según tabla página 126

Altura lecho filtrante 1 m

FILTROS LAMINADOS

La nueva gama de filtros Delta sustituye a los filtros laminados PTK 1000 y 1200. Una nueva ingeniería de fabricación que posibilita múltiples opciones de configuración del producto. La nueva pestaña es 30% mayor y refuerza la unión entre las distintas partes del filtro con doble sistema de seguridad: por la parte interna va laminado de fibra de vidrio y por la parte externa unión se realiza con composite de alta resistencia a tracción. Las conexiones se encuentran sobre un plano que presenta un espesor superior que mejora la resistencia*. También se facilita el acoplamiento de cualquier válvula gracias a la nueva disposición de las conexiones. Hemos incrementado la altura de la parte inferior del filtro para reforzar la unión interna de la placa de crepinas. Garantía 2 años. Color azul RAL 5024. Bajo demanda pueden fabricarse en otros colores con un pedido mínimo de 5 unidades.

Filtros Delta 1000

Es el modelo equivalente al PTK 1000 y está disponible en diámetro 650, 800, 1000 y 1200 mm. El lecho filtrante es de 1 m y está disponible con sistema colector de brazos y con sistema colector de placa.

- Tapa superior DN 200 de cierre rápido para los modelos 650 y 800 y tapa superior DN 400 de cierre con tornillos para los modelos 1000 y 1200.
- Tapa de descarga lateral DN 200 de cierre con tornillos.
- Fabricados con el interior en color natural sin recubrimiento pigmentado.
- Mirilla de metacrilato opcional en el modelo Delta 10. Se puede colocar más de una mirilla si se desea.
- Tubería interior y racordería de PVC, PP y ABS
- Incluye manómetro en tapa superior.
- Juntas de EPDM y tornillería en acero inoxidable.
- Opción vinylester. En este caso no solamente se fabrica en vinylester la primera capa en contacto con el agua sino que todas las capas de laminado son fabricadas con resina de vinylester bajo la especificación de máxima resistencia química de 0,4 ppm de ozono disuelto en el agua y a una temperatura máxima de 40ºC.

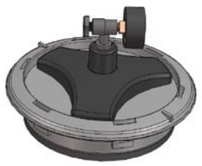

Presión máxima de trabajo: 2,5 Kg/cm2 | **Sistema colector brazos. Calibre ranura brazo 0,3 mm**

Diámetro Ø mm	Salida Ø mm	Caudal** m³/h 40m³/h/m²	Código	Emb. Standard	Peso Kg Standard	Volumen m³ Standard	Código Alfanum.	PVP 2008
650	1 1/2"	13,3	**36676**	1	112	0,56	**A03**	**1.129,89**
800	2"	20,1	**36677**	1	115	0,88	**A03**	**1.514,05**
1000	2 1/2"	31,4	**36678**	1	121	1,45	**A03**	**2.140,70**
1200	90	45,2	**36679**	1	113	2,17	**A03**	**3.229,62**

** Caudal y velocidad de filtración máxima recomendada

Presión máxima de trabajo: 2,5 Kg/cm2 | **Sistema colector placa. Calibre ranura crepina 0,5 mm**

Diámetro Ø mm	Salida Ø mm	Caudal** m³/h 40m³/h/m²	Código	Emb. Standard	Peso Kg Standard	Volumen m³ Standard	Código Alfanum.	PVP 2008
650	1 1/2"	13,3	**36684**	1	119	0,60	**A03**	**1.882,39**
800	2"	20,1	**36685**	1	121	0,93	**A03**	**2.295,08**
1000	2 1/2"	31,4	**36686**	1	129	1,54	**A03**	**3.535,86**
1200	90	45,2	**36687**	1	123	2,34	**A03**	**4.999,85**

** Caudal y velocidad de filtración máxima recomendada

Altura lecho filtrante 1,2 m

FILTROS LAMINADOS

Filtros Delta 1200

Es el modelo equivalente al PTK 1200 y está disponible en diámetro 650, 800, 1000 y 1200 mm. El lecho filtrante es de 1,2 m y está disponible con sistema colector de brazos y con sistema colector de placa.

- Tapa superior DN 200 de cierre rápido para los modelos 650 y 800 y tapa superior DN 400 de cierre con tornillos para los modelos 1000 y 1200.
- Tapa de descarga lateral DN 200 de cierre con tornillos.
- Fabricados con el interior en color natural sin recubrimiento pigmentado.
- Mirilla de metacrilato de serie en el modelo Delta 12. Se puede colocar más de una mirilla si se desea.
- Tubería interior y racordería de PVC, PP y ABS
- Incluye manómetro en tapa superior.
- Juntas de EPDM y tornillería en acero inoxidable.
- Opción vinylester. En este caso no solamente se fabrica en vinylester la primera capa en contacto con el agua sino que todas las capas de laminado son fabricadas con resina de vinylester bajo la especificación de máxima resistencia química de 0,4 ppm de ozono disuelto en el agua y a una temperatura máxima de 40ºC.

Presión máxima de trabajo: 2,5 Kg/cm2 | **Sistema colector brazos. Calibre ranura brazo 0,3 mm**

Diámetro Ø mm	Salida Ø mm	Caudal m³/h 40m³/h/m²	Código	Emb. Standard	Peso Kg Standard	Volumen m³ Standard	Código Alfanum.	PVP 2008
650	1 1/2"	13,3	**36680**	1	120	0,60	**A03**	**2.574,19**
800	2"	20,1	**36681**	1	121	0,92	**A03**	**2.417,50**
1000	2 1/2"	31,4	**36682**	1	129	1,54	**A03**	**3.312,94**
1200	90	45,2	**36683**	1	130	2,24	**A03**	**4.685,20**

Detalle placa crepinas

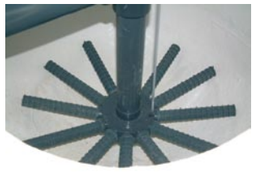

Detalle brazos colectores

Sistema colector placa. Calibre ranura crepina 0,5 mm

Diámetro Ø mm	Salida Ø mm	Caudal m³/h 40m³/h/m²	Código	Emb. Standard	Peso Kg Standard	Volumen m³ Standard	Código Alfanum.	PVP 2008
650	1 1/2"	13,3	**36688**	1	127	0,64	**A03**	**2.574,19**
800	2"	20,1	**36689**	1	127	0,97	**A03**	**3.198,55**
1000	2 1/2"	31,4	**36690**	1	137	1,63	**A03**	**4.708,07**
1200	90	45,2	**36691**	1	41	2,42	**A03**	**6.455,43**

Ver características técnicas en página siguiente.

Nota: Codificación opciones según tabla página 126

FILTROS BOBINADOS

Filtros Delta

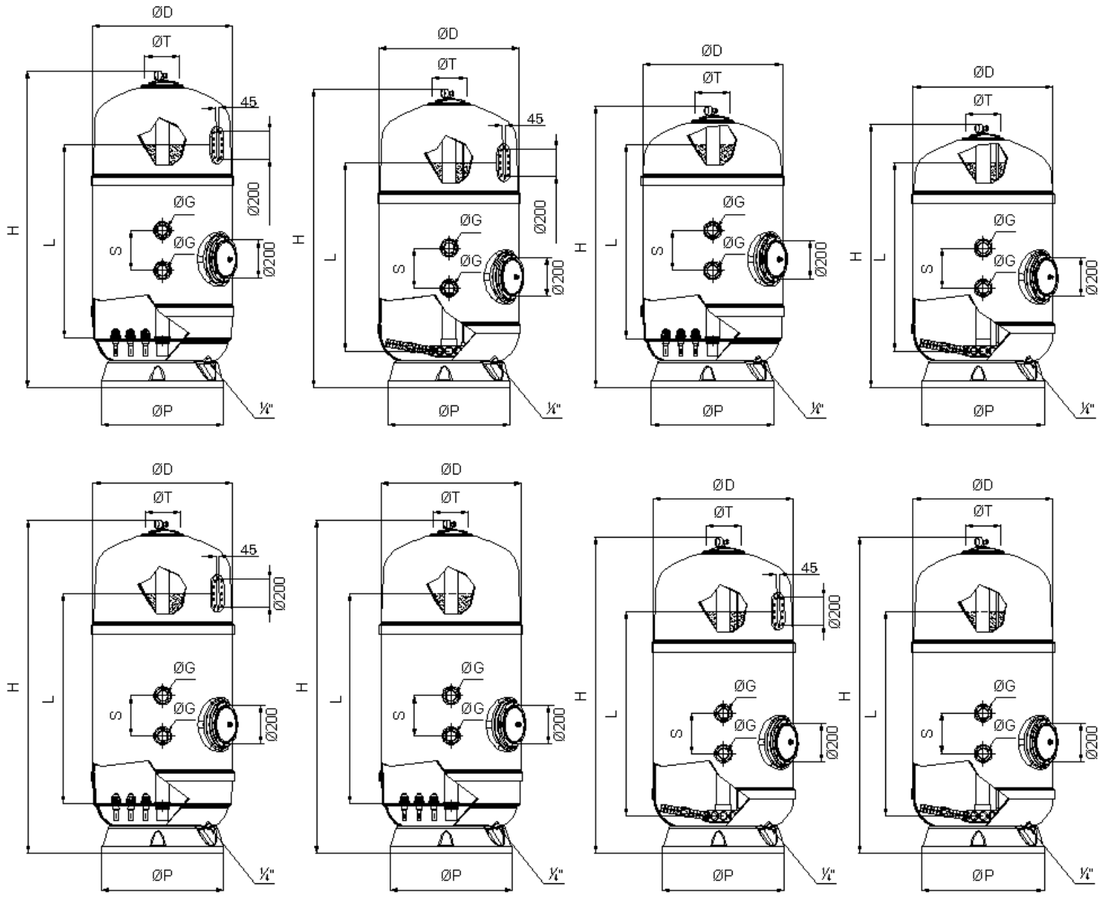

CARACTERÍSTICAS TÉCNICAS

		DELTA 1000								DELTA 1200							
		Colector por brazos				Colector por crepinas				Colector por brazos				Colector por crepinas			
		36676	36677	36678	36679	36684	36685	36686	36687	36680	36681	36682	36683	36688	36689	36690	36691
D (mm)		650	800	1.000	1.200	650	800	1.000	1.200	650	800	1.000	1.200	650	800	1.000	1.200
Ø P(mm)		490	625	890	1145	490	625	890	1145	585	700	890	1145	585	700	890	1145
H (mm)		1702	1749	1840	1915	1802	1843	1955	2071	1825	1830	1960	1980	1925	1924	2075	2136
L (mm)		1000	1000	1000	1000	1000	1000	1000	1000	1200	1200	1200	1200	1200	1200	1200	1200
S (mm)		125	230	270	300	125	230	270	300	125	230	270	300	125	230	270	300
Ø T		200	200	400	400	200	200	400	400	200	200	400	400	200	200	400	400
Ø G		1½"	2"	2½"	3"	1½"	2"	2½"	3"	1½"	2"	2½"	3"	1½"	2"	2½"	3"
Caudal a 30 m³/h/m² (m³/h)		9	15	23	34	9	15	23	34	9	15	23	34	9	15	23	34
Caudal a 40 m³/h/m² (m³/h)		12	20	30	45	12	20	30	45	12	20	30	45	12	20	30	45
MULTICAPA	Antracita 0,8 – 1,6 mm (l)	-	-	-	-	-	-	-	-	148	250	387	564	148	250	387	564
	Arena 0,4 – 0,8 mm (Kg)	-	-	-	-	-	-	-	-	160	271	419	611	160	271	419	611
	Grava 1 – 2 mm (Kg)	-	-	-	-	-	-	-	-	46	78	120	175	46	78	120	175
	Grava 3 – 5 mm (Kg)	-	-	-	-	-	-	-	-	86	156	300	350	46	78	120	175
MONO CAPA	Arena 0,4 - 0,8 mm (kg)	400	640	990	1425	400	640	990	1425	451	767	1325	1763	451	767	1325	1763
	Grava 1 - 2 mm (kg)	86	156	300	350	46	78	120	175	86	156	300	350	46	78	120	175

FILTROS BOBINADOS

Filtro Berlín

Acabado brillante satinado, con protección antipolvo por medio de un "flash" de barniz transparente de poliuretano. Tapa Ø 230 mm de cierre por tornillos, inyectada. Equipado con purga de aire y agua manuales y manómetro y válvula selectora lateral. Velocidad máx de filtración 50 m3/h/m2.

	Código	Emb. Standard	Peso Kg Standard	Volumen m³ Standard	Código Alfanum.	PVP 2008
Con válvula selectora:						
9.000 l/h Ø 500 mm salidas 11/2"	**00541**	1	17,3	0,230	A03	**595,04**
14.000 l/h Ø 600 mm salidas 11/2"	**00542**	1	21,8	0,360	A03	**688,06**
21.000 l/h Ø 750 mm salidas 2"	**00543**	1	36,0	0,620	A03	**1.109,36**
Sin válvula selectora:						
30.000 l/h Ø 900 mm salidas 21/2"	**00544**	1	60,0	0,980	A03	**1.374,98**
Sin válvula selectora y con tapa Ø 400 mm en poliéster y FV:						
43.000 l/h Ø 1.050 mm salidas Ø 75 mm	**00545**	1	101,0	1,610	A03	**2.734,80**
56.000 l/h Ø 1.200 mm salidas Ø 90 mm	**00546**	1	130,0	2,306	A03	**3.326,20**

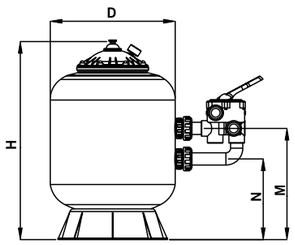

Con válvula lateral

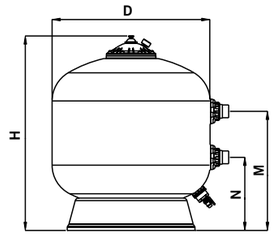

Sin válvula

Monoblocs filtro Berlín

Bancada inyectada en PP. Filtro con válvula selectora lateral y bomba Sprint.

	Código	Emb. Standard	Peso Kg Standard	Volumen m³ Standard	Código Alfanum.	PVP 2008
Ø 500 mm - Sprint 0,37 kW (1/2 CV) 230 V II	**00547**	1	41,0	0,380	A03	**1291,63**
Ø 600 mm - Sprint 0,55 kW (3/4 CV) 230 V II	**00548**	1	46,0	0,708	A03	**1418,27**

	Con válvula lateral			Sin válvula		
	00541	00542	00543	00544	00545	00546
Ø D mm	500	600	750	900	1050	1200
H mm	805	910	1050	1145	1300	1450
M mm	450	505	610	685	810	870
N mm	325	380	380	415	500	560
Conexiones	1½"	1½"	2"	2½"	*D75	**D90
Caudal m³/h a 50 m³/h/m²	9	14	21	30	43	56
Piscina (volumen) m³	50-75	75-115	115-170	170-240	240-350	350-450
Carga de arena kg	100	175	300	525	575/300	800/300
Presión máx de trabajo kg/cm²	2,5	2,5	2,5	2,5	2,5	2,5
Peso neto kg	14,6	18,6	27,5	43,4	83	93
Volumen embalaje m³	0,23	0,36	0,26	0,99	1,92	2,75

*Salida filtro con terminal preparado para encolar accesorios Ø 75 mm.
**Salida filtro con brida Ø 90 mm.

CODIFICACIÓN FILTRACIÓN PISCINA PÚBLICA

Codificación

La estructura del código del filtro está formada por ocho dígitos. Los primeros cinco dígitos pertenecen al código del filtro y los tres últimos dígitos corresponden al modelo, los cuales vienen dados según tablas.
Este sistema de codificación se utilizará para los filtros Praga, Oslo, Olot, Ampuria, Rodas, Vic, Europe, Vesubio y Delta.

Posición	1	2	3	4	5	–	6	7	8

Posición de la 1 a la 5: Código de 5 cifras del producto standard.

Posición 6 Define las opciones de placa y viniléster		Posición 7 Define las opciones de boca		Posición 8 Define las opciones de mirilla	
0	Filtro sin placa	0	Sin bocas	0	Sin mirillas
1	Filtro con placa	1	1 boca de Ø 225 mm	1	1 mirilla para filtro lamnado
2	Acabado viniléster	2	1 boca de Ø 400 mm	2	1 mirilla Ø 135 mm
3	Con placa y viniléster	3	2 bocas de Ø 225 mm	3	2 mirillas para filtro laminado
		4	2 bocas de Ø 400 mm	4	2 mirillas Ø 135 mm

Rogamos consultar precio de las distintas opciones:

- Acabado vinylester
- Boca de Ø 225 mm y de Ø 400 mm
- Mirilla

Curva de rendimiento

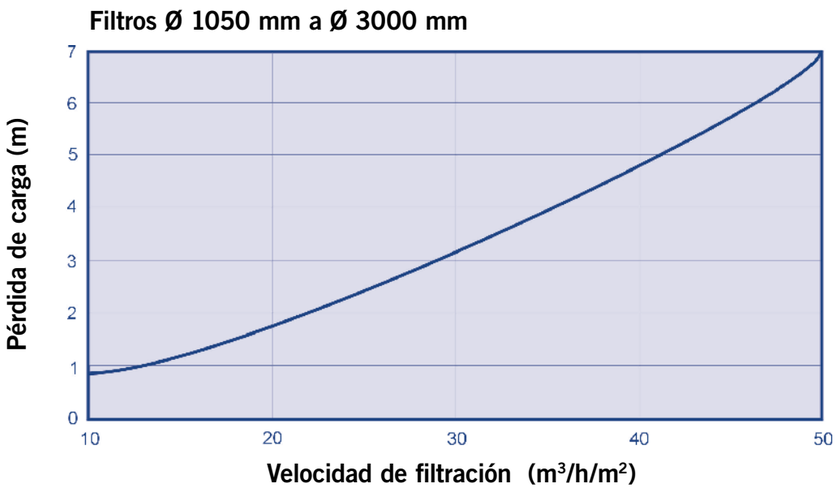

Altura lecho filtrante 1 m

FILTROS LAMINADOS

Filtros monocapa Europe

Fabricados en poliéster y fibra de vidrio. Equipados con manómetro, purgas de aire y agua manuales. Tapa Ø 400 mm. Aptos para velocidades de filtración de 20, 30, 40 y 50 m3/h/m2. Otras velocidades consultar. Todos los filtros pueden montarse con batería de válvulas.

Presión máxima de trabajo: 2,5 Kg/cm2 | **Altura lecho filtrante 1 m**

* Posibilidad de acoplar válvula selectora de 2"
**Posibilidad de acoplar válvula selectora de 2½".

NO INCLUYE BATERÍA DE VÁLVULAS

Diámetro Ø mm	Velocidad filtración m³/h/m²	Salida Ø mm	Caudal m³/h	Código	Emb. Standard	Peso Kg Standard	Volumen m³ Standard	Código Alfanum.	PVP 2008
1050	20*	63	17	**20070**	1	125	2,823	B03	2.220,95
	30/40**	75	25/34	**20071**	1	125	2,823	B03	2.273,56
	50	90	43	**20072**	1	125	2,823	B03	2.329,57
1200	20/30	75	22/33	**20068**	1	150	3,597	B03	2.507,48
	40/50	90	45/56	**20069**	1	150	3,597	B03	2.563,70
1400	20	75	30	**21497**	1	214	5,880	B03	3.227,86
	30	90	46	**21498**	1	214	5,880	B03	3.251,46
	40/50	110	61/77	**21499**	1	214	5,880	B03	3.275,66
1600	20	90	40	**21500**	1	230	7,80	B03	4.241,47
	30/40	110	60/80	**21501**	1	230	7,80	B03	4.331,73
	50	125	100	**21502**	1	230	7,80	B03	4.551,40
1800	20	90	50	**21503**	1	344	10,00	B03	5.011,44
	30	110	76	**21504**	1	344	10,00	B03	5.119,82
	40	125	101	**21505**	1	344	10,00	B03	5.341,94
	50	140	125	**21506**	1	344	10,00	B03	5.995,52
2000	20	110	62	**21507**	1	400	12,10	B03	5.946,43
	30	125	94	**21508**	1	400	12,10	B03	6.152,51
	40	140	125	**21509**	1	400	12,10	B03	6.389,79
	50	160	157	**21510**	1	400	12,10	B03	6.637,04
2350	20	125	87	**33820**	1	600	15,70	B03	8.523,42
	30	140	130	**33822**	1	600	15,70	B03	8.581,49
	40	160	174	**33824**	1	600	15,70	B03	9.101,29
	50	200	217	**33826**	1	600	15,70	B03	9.946,42
2500 (novedad)	20	140	100	**34302**	1	630	-	B03	10.610,29
	30	160	150	**34303**	1	630	-	B03	10.918,10
	40	200	200	**34304**	1	630	-	B03	11.279,82
	50	225	225	**34305**	1	630	-	B03	11.685,12

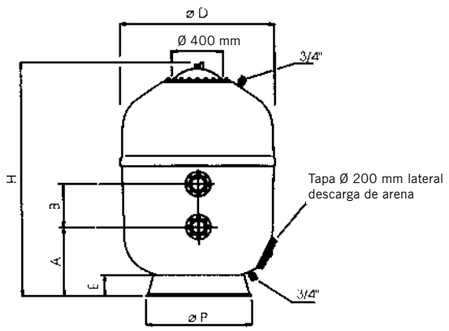

Ø (mm)	1050	1200	1400	1600	1800	2000	2350	2500
Altura de arena filtrante (m)	1	1	1	1	1	1	1	1
H (mm)	1860	1860	2000	2100	2200	2200	2430	2525
B (mm)	270*	350	400	400	400	400	400	500
A (mm)	540	570	615	710	725	805	950	1015
Ø P (mm)	760	850	1083	1230	1370	1558	1830	1830
E (mm)	170	180	240	250	270	300	355	-
Superficie filtración (m²)	0,86	1,13	1,54	2,01	2,54	3,14	4,34	4,9
Volumen (l)	1250	1575	2185	2965	3850	4850	7230	9385
Arena 0,4 – 0,8 mm (Kg)	1050	1360	1820	2375	3010	3750	5000	5600
Grava 1 – 2 mm (Kg)	265	325	410	515	760	1060	2000	2920
Peso total en servicio (Kg)	2060	2600	3500	4700	6150	7800	10786	13800

* Para válvula selectora de 2" la altura será de 230 mm.

Nota: Codificación opciones según tabla página 126

Altura lecho filtrante 1,2 m

FILTROS LAMINADOS

NO INCLUYE BATERÍA DE VÁLVULAS

Filtros monocapa Europe

Fina

Presión máxima de trabajo: 2,5 Kg/cm2 | **Altura lecho filtrante 1,2 m**

Diámetro Ø mm	Velocidad filtración m³/h/m²	Salida Ø mm	Caudal m³/h	Código	Emb. Standard	Peso Kg Standard	Volumen m³ Standard	Código Alfanum.	PVP 2008
1050	20*	63	17	**31857**	1	140	3,04	B03	2.647,90
	30/40**	75	25/34	**31858**	1	140	3,04	B03	2.688,78
	50	90	43	**31859**	1	140	3,04	B03	2.720,83
1200	20/30	75	22/33	**31860**	1	155	3,89	B03	3.152,48
	40/50	90	45/56	**31861**	1	155	3,89	B03	3.210,48
1400	20	75	30	**21511**	1	215	6,27	B03	3.717,28
	30	90	46	**21512**	1	215	6,27	B03	3.874,57
	40/50	110	61/77	**21513**	1	215	6,27	B03	3.979,60
1600	20	90	40	**21514**	1	255	8,31	B03	4.644,91
	30/40	110	60/80	**21515**	1	255	8,31	B03	4.734,46
	50	125	100	**21516**	1	255	8,31	B03	5.004,62
1800	20	90	50	**21517**	1	385	10,65	B03	5.497,55
	30	110	76	**21518**	1	385	10,65	B03	5.593,60
	40	125	101	**21519**	1	385	10,65	B03	5.814,64
	50	140	125	**21520**	1	385	10,65	B03	6.171,46
2000	20	110	62	**21521**	1	425	12,90	B03	6.475,38
	30	125	94	**21522**	1	425	12,90	B03	6.692,18
	40	140	125	**21523**	1	425	12,90	B03	6.990,73
	50	160	157	**21524**	1	425	12,90	B03	7.683,77
2350	20	125	87	**33821**	1	630	16,80	B03	8.714,89
	30	140	130	**33823**	1	630	16,80	B03	8.777,01
	40	160	174	**33825**	1	630	16,80	B03	9.304,24
	50	200	217	**33827**	1	630	16,80	B03	10.144,85
2500 (novedad)	20	140	100	**34306**	1	860	-	B03	10.917,56
	30	160	150	**34307**	1	860	-	B03	10.212,31
	40	200	200	**34308**	1	860	-	B03	11.584,17
	50	225	225	**34309**	1	860	-	B03	11.992,45

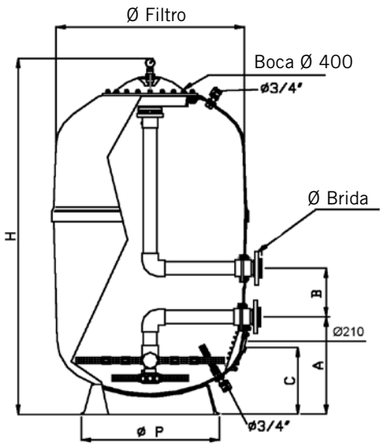

Ø (mm)	1050	1200	1400	1600	1800	2000	2350	2500
Altura de arena filtrante (m)	1,2	1,2	1,2	1,2	1,2	1,2	1,2	1,2
H (mm)	2060	2060	2200	2300	2400	2400	2630	2675
B (mm)	270	350	400	400	400	400	400	500
A (mm)	540	570	615	710	725	805	950	1015
Ø P (mm)	760	850	1085	1230	1370	1560	1830	1830
E (mm)	170	180	240	250	270	300	355	-
Superficie filtración (m²)	0,86	1,13	1,54	2,01	2,54	3,14	4,34	4,90
Volumen (l)	1500	1900	2650	3560	4620	5820	8060	-
Arena 0,4 – 0,8 mm (Kg)	1300	1660	2220	2950	3680	4600	6130	6680
Grava 1 – 2 mm (Kg)	265	325	410	515	760	1060	2000	2920
Peso total en servicio (Kg)	2375	2950	4000	5475	6950	8800	12180	14460

Altura lecho filtrante 1 m

FILTROS LAMINADOS

Filtros monocapa Europe

novedad

Fabricados en poliéster y fibra de vidrio. Totalmente anticorrosivo y resistente al agua salada. Equipados con manómetro, purgas de aire y agua manuales. Tapa Ø 400 mm. Aptos para velocidades de filtración de 20, 30, 40 y 50 m3/h/m2. Otras velocidades consultar. Todos los filtros pueden montarse con batería de válvulas.

Presión máxima de trabajo: 4 Kg/cm2 | **Altura lecho filtrante 1 m**

Diámetro Ø mm	Velocidad filtración m³/h/m²	Salida Ø mm	Caudal m³/h	Código	Emb. Standard	Peso Kg Standard	Volumen m³ Standard	Código Alfanum.	PVP 2008
1050	20	63	17	**34238**	1	125	2,823	B03	2.875,91
	30/40	75	25/34	**34239**	1	125	2,823	B03	2.907,96
	50	90	43	**34240**	1	125	2,823	B03	2.979,45
1200	20/30	75	22/33	**34241**	1	150	3,597	B03	3.275,03
	40/50	90	45/56	**34242**	1	150	3,597	B03	3.352,56
1400	20	75	30	**34244**	1	214	5,880	B03	4.238,31
	30	90	46	**34245**	1	214	5,880	B03	4.314,34
	40/50	110	61/77	**34246**	1	214	5,880	B03	4.375,00
1600	20	90	40	**34248**	1	230	7,80	B03	5.171,10
	30/40	110	60/80	**34249**	1	230	7,80	B03	5.144,84
	50	125	100	**34250**	1	230	7,80	B03	5.431,06
1800	20	90	50	**34253**	1	344	10,00	B03	6.126,37
	30	110	76	**34254**	1	344	10,00	B03	6.223,67
	40	125	101	**34255**	1	344	10,00	B03	6.478,09
	50	140	125	**34256**	1	344	10,00	B03	6.559,57
2000	20	110	62	**34258**	1	400	12,10	B03	7.661,43
	30	125	94	**34259**	1	400	12,10	B03	7.870,92
	40	140	125	**34260**	1	400	12,10	B03	7.940,29
	50	160	157	**34261**	1	400	12,10	B03	8.249,96
2350	20	125	87	**34262**	1	600	15,70	B03	12.382,48
	30	140	130	**34263**	1	600	15,70	B03	12.440,96
	40	160	174	**34264**	1	600	15,70	B03	12.746,11
	50	200	217	**34265**	1	600	15,70	B03	13.136,52
2500	20	140	100	**34266**	1	860	18,00	B03	14.176,48
	30	160	150	**34267**	1	860	18,00	B03	14.495,72
	40	200	200	**34268**	1	860	18,00	B03	14.870,79
	50	225	225	**34269**	1	860	18,00	B03	15.291,11

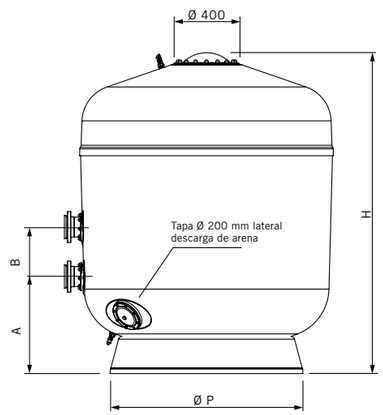

Ø (mm)	1050	1200	1400	1600	1800	2000	2350	2500
Altura de arena filtrante (m)	1	1	1	1	1	1	1	1
H (mm)	1860	1860	2000	2100	2200	2200	2430	2525
B (mm)	270*	350	400	400	400	400	400	500
A (mm)	540	570	615	710	725	805	950	1015
Ø P (mm)	760	850	1083	1230	1370	1558	1830	1830
Superficie filtración (m²)	0,86	1,13	1,54	2,01	2,54	3,14	4,34	4,9
Volumen (l)	1250	1575	2185	2965	3850	4850	7230	9385
Arena 0,4 – 0,8 mm (Kg)	1050	1360	1820	2375	3010	3750	5000	5600
Grava 1 – 2 mm (Kg)	265	325	410	515	760	1060	2240	2920
Peso total en servicio (Kg)	2060	2600	3500	4700	6150	7800	11040	13800

* Para válvula selectora de 2" la altura será de 230 mm.

Nota: Codificación opciones según tabla página 126

Altura lecho filtrante 1,2 m

FILTROS LAMINADOS

NO INCLUYE BATERÍA DE VÁLVULAS

Filtros monocapa Europe

novedad

Presión máxima de trabajo: 4 Kg/cm2 | **Altura lecho filtrante 1,2 m**

Diámetro Ø mm	Velocidad filtración m³/h/m²	Salida Ø mm	Caudal m³/h	Código	Emb. Standard	Peso Kg Standard	Volumen m³ Standard	Código Alfanum.	PVP 2008
1050	20	63	17	**34270**	1	140	3,04	B03	2.995,85
	30/40	75	25/34	**34271**	1	140	3,04	B03	3.027,94
	50	90	43	**34272**	1	140	3,04	B03	3.212,37
1200	20/30	75	22/33	**34273**	1	155	3,89	B03	3.402,56
	40/50	90	45/56	**34274**	1	155	3,89	B03	3.479,58
1400	20	75	30	**34276**	1	215	6,27	B03	4.366,54
	30	90	46	**34277**	1	215	6,27	B03	4.441,81
	40/50	110	61/77	**34278**	1	215	6,27	B03	4.430,57
1600	20	90	40	**34280**	1	255	8,31	B03	5.325,34
	30/40	110	60/80	**34281**	1	255	8,31	B03	5.394,71
	50	125	100	**34282**	1	255	8,31	B03	5.525,60
1800	20	90	50	**34285**	1	385	10,65	B03	6.209,83
	30	110	76	**34286**	1	385	10,65	B03	6.277,25
	40	125	101	**34287**	1	385	10,65	B03	6.502,88
	50	140	125	**34288**	1	385	10,65	B03	6.617,89
2000	20	110	62	**34290**	1	425	12,90	B03	7.922,77
	30	125	94	**34291**	1	425	12,90	B03	7.723,77
	40	140	125	**34292**	1	425	12,90	B03	8.159,35
	50	160	157	**34293**	1	425	12,90	B03	8.473,41
2350	20	125	87	**34294**	1	630	16,80	B03	12.722,77
	30	140	130	**34295**	1	630	16,80	B03	12.810,36
	40	160	174	**34296**	1	630	16,80	B03	13.052,13
	50	200	217	**34297**	1	630	16,80	B03	13.653,38
2500	20	140	100	**34298**	1	860	18,00	B03	14.482,01
	30	160	150	**34299**	1	860	18,00	B03	14.762,48
	40	200	200	**34300**	1	860	18,00	B03	14.674,01
	50	225	225	**34301**	1	860	18,00	B03	15.697,06

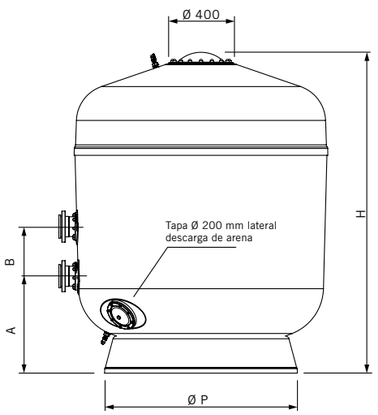

Ø (mm)	1050	1200	1400	1600	1800	2000	2350	2500
Altura de arena filtrante (m)	1,2	1,2	1,2	1,2	1,2	1,2	1,2	1,2
H (mm)	2060	2060	2200	2300	2400	2400	2630	2675
B (mm)	270	350	400	400	400	400	400	500
A (mm)	540	570	615	710	725	805	950	1015
Ø P (mm)	760	850	1085	1230	1370	1560	1830	1830
Superficie filtración (m²)	0,86	1,13	1,54	2,01	2,54	3,14	4,34	4,90
Volumen (l)	1500	1900	2650	3560	4620	5820	8060	-
Arena 0,4 – 0,8 mm (Kg)	1300	1660	2220	2950	3680	4600	6130	6680
Grava 1 – 2 mm (Kg)	265	325	410	515	760	1060	2240	2920
Peso total en servicio (Kg)	2375	2950	4000	5475	6950	8800	12450	14460

Altura lecho filtrante 1 m

FILTROS BOBINADOS

- LOS FILTROS GRANDES, A PARTIR DE Ø 2.500 mm, SE TRANSPORTARÁN EN UN TRANSPORTE ESPECIAL. CONSULTE CON SU DELEGACIÓN LOS GASTOS ADICIONALES.

NOTA: Para filtros con placas crepinas, es recomendable instalar una boca lateral (Ø 400 mm o Ø 225 mm) para el vaciado del medio filtrante.

Pie filtro

Colectores

Filtros Vic

Filtros industriales bobinados que comprende los diámetros de 1050 mm a 3000 mm, con las correspondientes conexiones para las distintas velocidades de filtración. Sustituye al modelo Atenas. Nuevo sistema de tapa superior con sistema de cierre rápido que facilita las operaciones de abrir y cerrar. Boca 400 x 500 mm. Incorpora la purga de aire en la tapa a fin de conseguir eliminar completamente el aire del filtro. Brazos colectores de 1½" inyectados en ABS con las longitudes necesarias para cada uno de los filtros y sin enlaces intermedios. Las longitudes van desde 90 mm hasta 525 mm. Se consigue también una menor pérdida de carga gracias al mayor diámetro de los brazos.
Los tubos colectores están inyectados en PVC y son de Ø 90 mm. El vaciado de agua y el purgado de aire serán más rápidos gracias a la incorporación de purgas de aire y agua de Ø 1". Se ha aumentado la distancia entre la parte superior del lecho de arena y el cabezal difusor ("freeboard") para asegurar una mejor distribución del agua en la fase de filtración y evitar que se vierta arena al desagüe durante la fase de lavado.
En el caso de los filtros de diámetros 2350 mm, 2500 mm y 3000 mm, la tapa superior es de Ø 400 mm con cierre mediante tornillos y aro de cuello circular de alta resistencia en PRFV. Las conexiones 200 mm, 225 mm y 250 mm son en PVC y el pie es en forma lisa, ambas características son similares a los modelos Oslo y Praga.

Presión máxima de trabajo: 2,5 Kg/cm2

Diámetro Ø mm	Velocidad filtración m³/h/m²	Salida Ø mm	Caudal m³/h	Código	Emb. Standard	Peso Kg Standard	Volumen m³ Standard	Código Alfanum.	PVP 2008
1050	20	63	17	**11511N**	1	120	1,9	B03	2.290,22
	30-40	75	25-34	**11517N**	1	120	1,9	B03	2.341,31
	50	90	43	**11526N**	1	120	1,9	B03	2.509,83
1200	20-30	75	22-33	**11512N**	1	154	2,7	B03	2.510,33
	40-50	90	45-56	**11522N**	1	154	2,7	B03	2.655,85
1400	20	75	30	**11513N**	1	173	3,7	B03	3.076,00
	30	90	46	**11518N**	1	173	3,7	B03	3.211,23
	40-50	110	61-77	**11523N**	1	173	3,7	B03	3.386,25
1600	20	90	40	**11514N**	1	235	5,0	B03	3.727,42
	30-40	110	60-80	**11519N**	1	235	5,0	B03	3.843,27
	50	125	100	**11527N**	1	235	5,0	B03	4.172,57
1800	20	90	50	**11515N**	1	270	6,4	B03	4.076,24
	30	110	76	**11520N**	1	270	6,4	B03	4.271,77
	40	125	101	**11524N**	1	270	6,4	B03	4.642,95
	50	140	125	**11528N**	1	270	6,4	B03	4.926,41
2000	20	110	62	**11516N**	1	295	8,7	B03	5.068,42
	30	125	94	**11521N**	1	295	8,7	B03	5.210,95
	40	140	125	**11525N**	1	295	8,7	B03	5.482,27
	50	160	157	**11529N**	1	295	8,7	B03	6.274,23
2350	20	125	87	**33039**	1	530	14,8	B03	10.137,57
	30	140	130	**33040**	1	530	14,8	B03	10.405,31
	40	160	175	**33041**	1	530	14,8	B03	10.915,12
	50	200	217	**33042**	1	530	14,8	B03	11.062,57
2500	20	140	100	**33043**	1	780	19,5	B03	10.863,74
	30	160	150	**33044**	1	780	19,5	B03	11.650,39
	40	200	200	**33045**	1	780	19,5	B03	12.241,13
	50	225	250	**33046**	1	780	19,5	B03	14.212,40
3000	20	160	140	**33047**	1	1350	29,0	B03	19.489,69
	30	200	212	**33048**	1	1350	29,0	B03	20.964,66
	40	225	282	**33049**	1	1350	29,0	B03	21.521,43
	50	250	353	**33050**	1	1350	29,0	B03	23.143,61

Nota: Codificación opciones según tabla página 126

Altura lecho filtrante 1 m

FILTROS BOBINADOS

Salidas

Descarga de arena

Purga de agua

Tapa de acceso

Filtros Vic

Filtros industriales bobinados que comprende los diámetros de 1050 mm a 2000 mm, con las correspondientes conexiones para las distintas velocidades de filtración.

Presión máxima de trabajo: 4 Kg/cm2

Diámetro Ø mm	Velocidad filtración m³/h/m²	Salida Ø mm	Caudal m³/h	Código	Emb. Standard	Peso Kg Standard	Volumen m³ Standard	Código Alfanum.	PVP 2008
1050	20	63	17	**32131**	1	120	1,9	B03	2842,92
	30-40	75	25-34	**32132**	1	120	1,9	B03	3012,15
	50	90	43	**32133**	1	120	1,9	B03	3024,96
1200	20-30	75	22-33	**32134**	1	154	2,7	B03	3215,58
	40-50	90	45-56	**32135**	1	154	2,7	B03	3265,10
1400	20	75	30	**32136**	1	173	3,7	B03	3712,39
	30	90	46	**32137**	1	173	3,7	B03	3865,99
	40-50	110	61-77	**32138**	1	173	3,7	B03	4063,31
1600	20	90	40	**32139**	1	235	5,0	B03	4523,96
	30-40	110	60-80	**32140**	1	235	5,0	B03	4650,98
	50	125	100	**32141**	1	235	5,0	B03	5040,62
1800	20	90	50	**32142**	1	270	6,4	B03	4907,48
	30	110	76	**32143**	1	270	6,4	B03	5133,24
	40	125	101	**32144**	1	270	6,4	B03	5568,42
	50	140	125	**32145**	1	270	6,4	B03	5883,35
2000	20	110	62	**32146**	1	370	9,9	B03	6105,61
	30	125	94	**32147**	1	370	9,9	B03	6270,04
	40	140	125	**32148**	1	370	9,9	B03	6556,81
	50	160	157	**32149**	1	370	9,9	B03	7514,97
2350	20	125	87	**41137**	1	630	14,8	B03	12607,12
	30	140	130	**41138**	1	630	14,8	B03	13701,74
	40	160	175	**41139**	1	630	14,8	B03	12941,57
	50	200	217	**41140**	1	630	14,8	B03	25195,21
2500	20	140	100	**41141**	1	960	19,5	B03	26761,14
	30	160	150	**41142**	1	960	19,5	B03	14629,11
	40	200	200	**41143**	1	960	19,5	B03	13572,51
	50	225	250	**41144**	1	960	19,5	B03	15442,47
3000	20	160	140	**41145**	1	1600	29,0	B03	13952,57
	30	200	212	**41146**	1	1600	29,0	B03	17673,51
	40	225	282	**41147**	1	1600	29,0	B03	27380,64
	50	250	353	**41148**	1	1600	29,0	B03	29216,43

Altura lecho filtrante 1 m

FILTROS BOBINADOS

- LOS FILTROS GRANDES, A PARTIR DE Ø 2.500 mm, SE TRANSPORTARÁN EN UN TRANSPORTE ESPECIAL. CONSULTE CON SU DELEGACIÓN LOS GASTOS ADICIONALES.

NOTA: Para filtros con placas crepinas, es recomendable instalar una boca lateral (Ø 400 mm o Ø 225 mm) para el vaciado del medio filtrante.

Pie filtro

Colectores

Filtros Vic

Código 2,5 Kg	Código 4 kg	Ø Filtro mm	A mm	B mm	C mm	H mm	Ø P mm	Ø Brida mm	Superficie filtración m²
11511N	**32131**	1050	685	85	535	1950	760	63	0.86
11517N	**32132**	1050	685	85	535	1950	760	75	0.86
11526N	**32133**	1050	685	85	535	1950	760	90	0.86
11512N	**32134**	1200	680	85	530	1970	860	75	1.13
11522N	**32135**	1200	680	85	530	1970	860	90	1.13
11513N	**32136**	1400	685	85	575	2000	1020	75	1.54
11518N	**32137**	1400	685	85	575	2000	1020	90	1.54
11523N	**32138**	1400	685	85	575	2000	1020	110	1.54
11514N	**32139**	1600	695	85	625	2050	1150	90	2.01
11519N	**32140**	1600	695	85	625	2050	1150	110	2.01
11527N	**32141**	1600	695	85	625	2050	1150	125	2.01
11515N	**32142**	1800	710	85	670	2080	1320	90	2.54
11520N	**32143**	1800	710	85	670	2080	1320	110	2.54
11524N	**32144**	1800	710	85	670	2080	1320	125	2.54
11528N	**32145**	1800	710	85	670	2080	1320	140	2.54
11516N	**32146**	2000	730	85	715	2150	1470	110	3.14
11521N	**32147**	2000	730	85	715	2150	1470	125	3.14
11525N	**32148**	2000	730	85	715	2150	1470	140	3.14
11529N	**32149**	2000	730	85	715	2150	1470	160	3.14
33039	**41137**	2350	965	85	1030	2520	1830	125	4.34
33040	**41138**	2350	965	85	1030	2520	1830	140	4.34
33041	**41139**	2350	965	85	1030	2520	1830	160	4.34
33042	**41140**	2350	965	150	1030	2520	1830	200	4.34
33043	**41141**	2500	1050	85	1080	2550	1830	140	4.90
33044	**41142**	2500	1050	85	1080	2550	1830	160	4.90
33045	**41143**	2500	1050	150	1080	2550	1830	200	4.90
33046	**41144**	2500	1050	150	1080	2550	1830	225	4.90
33047	**41145**	3000	1175	85	1140	2750	2365	160	7.07
33048	**41146**	3000	1175	150	1140	2750	2365	200	7.07
33049	**41147**	3000	1175	150	1140	2750	2365	225	7.07
33050	**41148**	3000	1175	170	1140	2750	2365	250	7.07

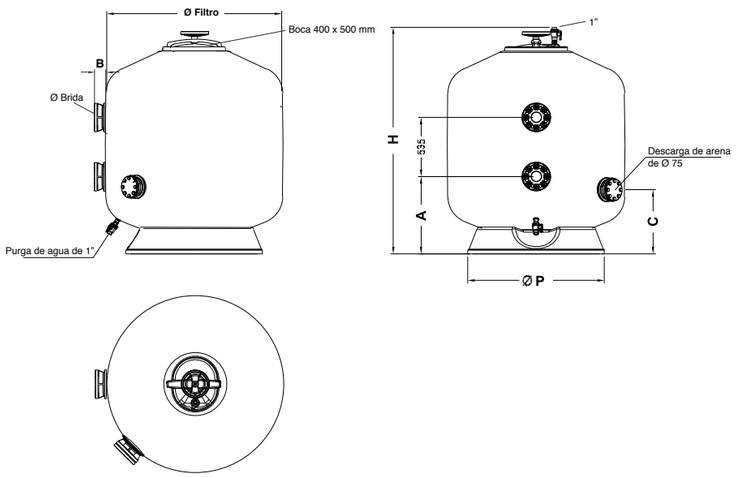

Altura lecho filtrante 1 m

FILTROS BOBINADOS

Filtros Praga

Filtro monocapa de poliéster y fibra de vidrio. Tapa Ø 400 mm. Equipados con panel de manómetros, purgas de aire y agua manuales y tapón de vaciado. Aptos para velocidades de filtración de 20, 30 y 40 m3/h/m2. Otras velocidades consultar.

Presión máxima de trabajo: 2,5 Kg/cm2

Diámetro Ø mm	Velocidad filtración $m^3/h/m^2$	Salida Ø mm	Caudal m^3/h	Código	Emb. Standard	Peso Kg Standard	Volumen m^3 Standard	Código Alfanum.	PVP 2008
1050	20	63	17	**00687**	1	120	1,9	B03	2.331,05
	30-40	75	25-34	**00694**	1	120	1,9	B03	2.397,32
1200	20-30	75	22-33	**00688**	1	154	2,7	B03	2.594,20
	40	90	45	**00702**	1	154	2,7	B03	2.690,27
1400	20	75	30	**00689**	1	173	3,7	B03	3.092,17
	30	90	46	**00696**	1	173	3,7	B03	3.300,62
	40	110	61	**00703**	1	173	3,7	B03	3.454,10
1600	20	90	40	**00690**	1	235	5,0	B03	3.800,98
	30-40	110	60-80	**00697**	1	235	5,0	B03	3.966,36
1800	20	90	50	**00691**	1	270	6,4	B03	4.183,64
	30	110	76	**00698**	1	270	6,4	B03	4.348,78
	40	125	101	**00705**	1	270	6,4	B03	4.647,60
2000	20	110	62	**00692**	1	295	8,7	B03	5.141,32
	30	125	94	**00699**	1	295	8,7	B03	5.434,02
	40	140	125	**00706**	1	295	8,7	B03	5.528,08
2350	20	125	87	**00693**	1	530	14,8	B03	10.137,01
	30	140	130	**00700**	1	530	14,8	B03	10.404,63
	40	160	175	**04935**	1	530	14,8	B03	10.916,52
2500	20	140	100	**08695**	1	780	19,5	B03	11.024,35
	30	160	150	**08696**	1	780	19,5	B03	11.762,79
	40	200	200	**08697**	1	780	19,5	B03	12.419,95
3000	20	160	140	**08699**	1	1350	29,0	B03	19.774,13
	30	200	212	**08700**	1	1350	29,0	B03	21.272,73
	40	225	282	**08701**	1	1350	29,0	B03	21.837,26

- POSIBILIDAD DE FABRICACIÓN DE ALGUNAS ALTURAS ESPECIALES BAJO PEDIDO.
- LOS FILTROS DE Ø 3.000 mm, SE TRANSPORTARÁN EN UN TRANSPORTE ESPECIAL. CONSULTE CON SU DELEGACIÓN LOS GASTOS ADICIONALES.

NOTA: Para filtros con placas crepinas, es recomendable instalar una boca lateral (Ø 400 mm o Ø 225 mm) para el vaciado del medio filtrante.

Nota: Codificación opciones según tabla página 126

Altura lecho filtrante 1 m

FILTROS BOBINADOS

Filtros Praga

Tapa Ø 400 mm.

Presión máxima de trabajo: 4 Kg/cm2

Diámetro Ø mm	Velocidad filtración $m^3/h/m^2$	Salida Ø mm	Caudal m^3/h	Código	Emb. Standard	Peso Kg Standard	Volumen m^3 Standard	Código Alfanum.	PVP 2008
1050	20	63	17	**09209**	1	142	1,9	B03	2.844,85
	30-40	75	25-34	**00712**	1	142	1,9	B03	2.915,39
1200	20-30	75	22-33	**00713**	1	169	2,7	B03	3.217,46
	40	90	45	**00719**	1	169	2,7	B03	3.301,13
1400	20	75	30	**09210**	1	192	3,7	B03	3.577,88
	30	90	46	**00714**	1	192	3,7	B03	3.787,77
	40	110	61	**00720**	1	192	3,7	B03	3.940,50
1600	20	90	40	**09211**	1	250	5,0	B03	4.389,70
	30-40	110	60-80	**00715**	1	250	5,0	B03	4.554,42
1800	20	90	50	**09212**	1	300	6,4	B03	4.822,71
	30	110	76	**00716**	1	300	6,4	B03	4.986,67
	40	125	101	**00722**	1	300	6,4	B03	5.284,34
2000	20	110	62	**09213**	1	350	8,7	B03	5.887,34
	30	125	94	**00717**	1	350	8,7	B03	6.429,18
	40	140	125	**00723**	1	350	8,7	B03	6.501,58
2350	20	125	87	**09214**	1	530	14,8	B03	12.167,83
	30	140	130	**09217**	1	530	14,8	B03	12.941,56
	40	160	175	**09220**	1	530	14,8	B03	13.572,52
2500	20	140	100	**09215**	1	960	19,5	B03	13.701,72
	30	160	150	**09218**	1	960	19,5	B03	14.629,12
	40	200	200	**09221**	1	960	19,5	B03	15.442,47
3000	20	160	140	**09216**	1	1600	29,0	B03	25.195,21
	30	200	212	**09219**	1	1600	29,0	B03	26.761,13
	40	225	282	**09222**	1	1600	29,0	B03	27.380,66

- POSIBILIDAD DE FABRICACIÓN DE ALGUNAS ALTURAS ESPECIALES BAJO PEDIDO.
- LOS FILTROS DE Ø 3.000 mm, SE TRANSPORTARÁN EN UN TRANSPORTE ESPECIAL. CONSULTE CON SU DELEGACIÓN LOS GASTOS ADICIONALES.

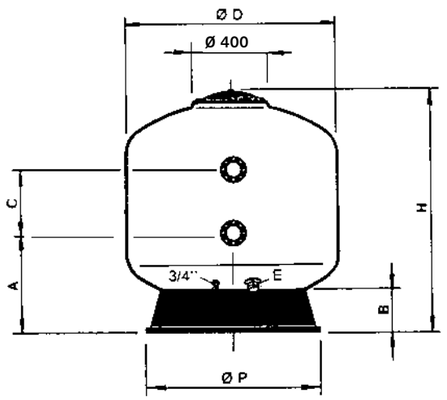

Ø (mm)	1050	1200	1400	1600	1800	2000	2350	2500	3000
Altura de arena filtrante (m)	1	1	1	1	1	1	1	1	1
H (mm)	1640	1780	1755	1835	1875	2040	2520	2550	2750
B (mm)	200	230	240	260	280	300	340	340	350
A (mm)	540	570	585	680	720	790	965	1080	1100
C (mm)	645	640	610	515	465	510	600	450	440
Ø P (mm)	755	940	1085	1230	1370	1550	1859	1859	2650
E (mm)	90	90	90	140	140	140	140	140	140
Superficie filtración (m^2)	0,86	1,13	1,54	2,01	2,54	3,14	4,34	4,90	7,07
Volumen (l)	1050	1500	2000	2600	3400	4400	8045	9050	12800
Arena 0,4 – 0,8 mm (Kg)	950	1375	1650	2150	2800	3800	5275	5950	8600
Grava 1 – 2 mm (Kg)	300	300	450	675	750	1050	1800	2200	3300
Peso total en servicio (Kg)	2000	2700	3700	4900	6100	7900	12550	13760	20200

ESTA TABLA SOLO ES VÁLIDA PARA FILTROS BOBINADOS ALTO RENDIMIENTO, OSLO, OLOT Y AMPURIA

Oslo

Olot

Ampuria

FILTROS BOBINADOS

Filtros bobinados verticales de alto rendimiento

Características generales:
- Totalmente anticorrosivos a diferencia de los filtros convencionales fabricados en acero
- Temperatura máxima de funcionamiento 50°C
- Cumplen con la Directiva Europea de Equipos a Presión 97/23/CE incluidos en el apartado 3 del artículo 3
- Prueba hidráulica de presión 1,5 x presión máxima admisible

Características de los componentes interiores:
- Componentes interiores y tubería de PVC
- Brazos colectores y crepinas de PP
- Conexión inferior para lavado con aire en modelos con placa de crepinas
- Tornillería de acero inoxidable AISI-316
- Juntas de EPDM

Ventajas sobre el uso de un colector de placa de crepinas en relación al sistema convencional de brazos:
- No existen zonas de agua estancada dado que el agua limpia se recoge desde el falso fondo
- Óptimo lavado del lecho filtrante con repartición uniforme del agua
- Posibilidad de lavado con aire con el consiguiente ahorro de agua limpia
- Se recomienda la opción boca lateral para la descarga de la arena

Para recubrimientos interiores resistentes al ozono u otros agentes, es indispensable especificar claramente las características del líquido a filtrar, para poder fabricar el filtro bajo pedido.

CARGA DE ARENA RECOMENDADA:

MULTICAPA - Placa de crepinas - Altura lecho filtrante 1,2 m												
Diámetro mm		**1050**	**1200**	**1400**	**1600**	**1800**	**2000**	**2350**	**2500**	**2600**	**2800**	**3000**
Hidroantracita (0,8-1,6) Kg	600 mm	450	575	775	1000	1275	1575	2175	2450	2548	2956	3550
Arena (0,4-0,8) Kg	400 mm	475	625	825	1100	1400	1700	2350	2675	2973	3448	3850
Grava (1-2) Kg	100 mm	150	175	250	300	400	500	675	775	796	924	1100
Grava (3-5) Kg	100 mm	150	175	250	300	400	500	675	775	796	924	1100
MULTICAPA - Placa de crepinas - Altura lecho filtrante 1,5 m												
Diámetro mm		**1050**	**1200**	**1400**	**1600**	**1800**	**2000**	**2350**	**2500**	**2600**	**2800**	**3000**
Hidroantracita (0,8-1,6) Kg	600 mm	450	575	775	1000	1275	1575	2175	2450	2548	2956	3550
Arena (0,4-0,8) Kg	600 mm	725	950	1250	1650	2100	2550	3525	4025	4460	5172	5775
Grava (1-2) Kg	100 mm	150	175	250	300	400	500	675	775	796	924	1100
Grava (2-3) Kg	100 mm	150	175	250	300	400	500	675	775	796	924	1100
Grava (3-5) Kg	100 mm	150	175	250	300	400	500	675	775	796	924	1100
MONOCAPA - Placa de crepinas - Altura lecho filtrante 1,2 m												
Diámetro mm		**1050**	**1200**	**1400**	**1600**	**1800**	**2000**	**2350**	**2500**	**2600**	**2800**	**3000**
Arena (0,4-0,8) Kg	1100 mm	1300	1775	2300	3000	3800	4650	6300	7075	8176	9483	10575
Grava (1-2) Kg	100 mm	150	175	250	300	400	500	675	775	796	924	1100
MONOCAPA - Placa de crepinas - Altura lecho filtrante 1,5 m												
Diámetro mm		**1050**	**1200**	**1400**	**1600**	**1800**	**2000**	**2350**	**2500**	**2600**	**2800**	**3000**
Arena (0,4-0,8) Kg	1200 mm	1450	1900	2500	3300	4200	5100	7050	8050	8920	10345	11550
Grava (1-2) Kg	100 mm	150	175	250	300	400	500	675	775	7964	9236	1100
Grava (2-3) Kg	100 mm	150	175	250	300	400	500	675	775	7964	9236	1100
Grava (3-5) Kg	100 mm	150	175	250	300	400	500	675	775	7964	9236	1100
MULTICAPA - Brazos colectores - Altura lecho filtrante 1,2 m												
Diámetro mm		**1050**	**1200**	**1400**	**1600**	**1800**	**2000**	**2350**	**2500**	**2600**	**2800**	**3000**
Hidroantracita (0,8-1,6) Kg	600 mm	450	575	775	1000	1275	1575	2175	2450	2548	2956	3550
Arena (0,4-0,8) Kg	400 mm	475	625	825	1100	1400	1700	2350	2675	2973	3448	3850
Grava (2-3) Kg	100 mm	150	175	250	300	400	500	675	775	796	924	1100
Grava (3-5) Kg	100 mm (1)	300	350	500	775	850	1150	1800	1975	2123	2463	3850
MONOCAPA - Brazos colectores - Altura lecho filtrante 1,2 m												
Diámetro mm		**1050**	**1200**	**1400**	**1600**	**1800**	**2000**	**2350**	**2500**	**2600**	**2800**	**3000**
Arena (0,4-0,8) Kg	1100 mm	1300	1775	2300	3000	3800	4650	6300	7075	8176	9483	10575
Grava (1-2) Kg	100 mm (1)	300	350	500	775	850	1150	1800	1975	2123	2463	3850

Densidades medio filtrante: Hidroantracita = 0,8 Kg/dm3 - Arena = 1,4 Kg/dm3 - Grava = 1,5 Kg/dm3

(1) 100 mm por encima de los brazos colectores

Altura lecho filtrante 1,2 m

- POSIBILIDAD DE FABRICACIÓN DE ALGUNAS ALTURAS ESPECIALES BAJO PEDIDO.
- LOS FILTROS DE Ø 3.000 mm, SE TRANSPORTARÁN EN UN TRANSPORTE ESPECIAL. CONSULTE CON SU DELEGACIÓN LOS GASTOS ADICIONALES.

Boca lateral Diámetro 400 mm

Placa de crepinas

Mirilla

FILTROS BOBINADOS

Filtros Oslo

Características:
Filtro bobinado vertical de alto rendimiento
Sistema colector:
A - Convencional de brazos colectores con ranuras de 0,3 mm
Para presiones de trabajo de 2,5 - 4 bar.
B - Placa de crepinas (opcional) con ranuras de 0,5 mm. Para presiones de trabajo de 2,5 y 4 bar.
Equipamiento:
- Panel de manómetros
- Purgas de aire y agua manuales
Variaciones:
- Posiciones de conexiones, mirillas y bocas a elección del cliente.
- Distintos diámetros de conexiones y purgas.
- Consultar para cualquier otro tipo de variación: altura, capa protectora química interior, presión, etc.

Presión máxima de trabajo: 2,5 Kg/cm2

Diámetro Ø mm	Velocidad filtración $m^3/h/m^2$	Salida Ø mm	Caudal m^3/h	Código	Emb. Standard	Peso Kg Standard	Volumen m^3 Standard	Código Alfanum.	PVP 2008
1050	30	75	25	**04611**	1	207	2,5	B03	3.748,25
	40	90	34	**04612**	1	207	2,5	B03	4.004,77
1200	30	75	33	**04613**	1	234	3,2	B03	4.189,35
	40	110	45	**04650**	1	234	3,2	B03	4.781,86
1400	30	90	46	**04615**	1	294	4,7	B03	5.133,08
	40	125	61	**04616**	1	294	4,7	B03	5.530,47
1600	30	110	60	**04619**	1	360	6,2	B03	6.303,27
	40	140	80	**04651**	1	360	6,2	B03	6.647,03
1800	30	125	76	**04623**	1	416	8,5	B03	7.518,74
	40	160	101	**04624**	1	416	8,5	B03	8.118,31
2000	30	125	94	**04626**	1	483	10,3	B03	8.811,42
	40	160	125	**04652**	1	483	10,3	B03	9.607,86
2350	30	140	130	**08693**	1	651	15,8	B03	11.548,75
	40	200	175	**08694**	1	651	15,8	B03	12.957,96
2500	30	160	150	**08704**	1	820	20,8	B03	13.782,89
	40	225	200	**08706**	1	820	20,8	B03	16.502,02
3000	30	200	212	**08708**	1	1300	31,0	B03	24.334,85
	40	250	282	**08710**	1	1300	31,0	B03	26.962,35

Altura lecho filtrante 1,2 m

- LOS FILTROS GRANDES, A PARTIR DE Ø 2500 mm, SE TRANSPORTARÁN EN UN TRANSPORTE ESPECIAL. CONSULTE CON SU DELEGACIÓN LOS GASTOS ADICIONALES.

NOTA: Para filtros con placas crepinas, es recomendable instalar una boca lateral (Ø 400 mm o Ø 225 mm) para el vaciado del medio filtrante.

FILTROS BOBINADOS

Filtros Oslo

Fina

Presión máxima de trabajo: 4 Kg/cm2

Diámetro Ø mm	Velocidad filtración m³/h/m²	Salida Ø mm	Caudal m³/h	Código	Emb. Standard	Peso Kg Standard	Volumen m³ Standard	Código Alfanum.	PVP 2008
1050	30	75	25	**05168**	1	230	2,5	B03	4.524,26
	40	90	34	**05173**	1	230	2,5	B03	4.959,13
1200	30	75	33	**05169**	1	265	3,2	B03	4.912,27
	40	110	45	**05174**	1	265	3,2	B03	5.961,51
1400	30	90	46	**07436**	1	364	4,7	B03	6.537,07
	40	125	61	**07437**	1	364	4,7	B03	7.042,07
1600	30	110	60	**05170**	1	442	6,2	B03	8.250,71
	40	140	80	**05175**	1	442	6,2	B03	8.986,18
1800	30	125	76	**07438**	1	518	8,5	B03	9.780,40
	40	160	101	**07439**	1	518	8,5	B03	10.590,18
2000	30	125	94	**05171**	1	644	10,3	B03	11.538,11
	40	160	125	**05176**	1	644	10,3	B03	13.015,26
2350	30	140	130	**05172**	1	786	15,8	B03	14.084,51
	40	200	175	**05177**	1	786	15,8	B03	15.730,58
2500	30	160	150	**08712**	1	964	20,8	B03	15.925,83
	40	225	200	**08714**	1	964	20,8	B03	18.551,18
3000	30	200	212	**08716**	1	1613	31,0	B03	29.754,07
	40	250	282	**08718**	1	1613	31,0	B03	32.381,57

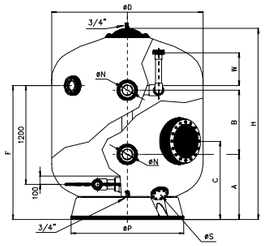

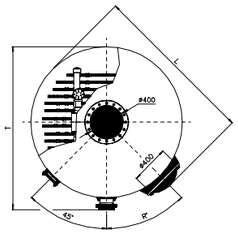

Oslo brazos colectores

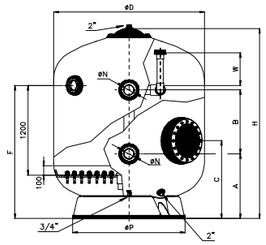

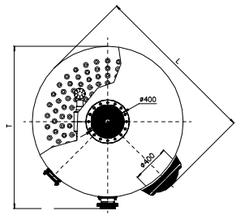

Oslo placa de crepinas

Ø D (mm)	Velocidad de filtración (m³/h/m²)	Ø N (mm)		2,5 bar Código	4 bar Código	Caudal m³/h	Área de filtración m²	Volumen (l)	A (mm)	B (mm)	C (mm)	F (mm)	H (mm)	L (mm)	Ø P (mm)	R (mm)	Ø S (mm)	T (mm)	W (mm)	Peso total en servicio Kg
1050	30	75	DN65	**04611**	**05168**	25	0,86	1500	650	940	770	1550	2070	1240	750	55	90	1220	325	2450
	40	90	DN80	**04612**	**05173**	34														
1200	30	75	DN65	**04613**	**05169**	33	1,13	1860	670	830	770	1550	2080	1390	940	45	90	1380	350	3000
	40	110	DN100	**04650**	**05174**	45														
1400	30	90	DN80	**04615**	**07436**	46	1,54	2700	680	820	840	1570	2175	1590	1085	45	90	1570	350	4300
	40	125	DN110	**04616**	**07437**	61														
1600	30	110	DN100	**04619**	**05170**	60	2,01	3620	780	800	870	1625	2310	1790	1230	45	140	1780	400	5825
	40	140	DN125	**04651**	**05175**	80														
1800	30	125	DN110	**04623**	**07438**	76	2,54	4725	790	780	950	1625	2320	1990	1370	45	140	2000	400	7300
	40	160	DN150	**04624**	**07439**	101														
2000	30	125	DN110	**04626**	**05171**	94	3,14	5800	790	840	950	1695	2460	2190	1550	45	140	2200	400	9000
	40	160	DN150	**04652**	**05176**	125														
2350	30	140	DN125	**08693**	**05172**	130	4,34	8800	1065	700	1030	1850	2720	2550	1830	45	140	2550	500	13750
	40	200	DN175	**08694**	**05177**	175														
2500	30	160	DN150	**08704**	**08712**	150	4,90	9850	1125	450	1080	1760	2750	2700	2000	45	140	2750	500	14885
	40	225	DN200	**08706**	**08714**	200														
3000	30	200	DN175	**08708**	**08716**	212	7,07	15350	1150	600	1140	1870	2950	3200	2365	45	140	3200	500	21615
	40	250	DN225	**08710**	**08718**	282														

VÁLVULAS SELECTORAS

Amplia gama de válvulas, donde podremos encontrar la serie New generation, la serie Classic y la serie Flat para versiones de válvulas de 1 ½" y 2". Completa la gama de válvulas, la serie Magnum de 2 ½", 3" y 4".

Variantes de conexión de las válvulas selectoras

Las válvulas selectoras se presentan en 4 variantes de conexión. Entrada filtro "Top" y salida filtro "Bottom" según las necesidades en cada caso.
1. Entrada "Top" y salida "Bottom" en la base.
2. Entrada "Top" en la base y salida "Bottom" en un lateral.
3. Entrada "Top" y salida "Bottom" en la base (esta variante puede suministrarse con racordaje).
4. Entrada "Top" y salida "Bottom" en los laterales.
5. Todas las entradas y salidas abiertas.

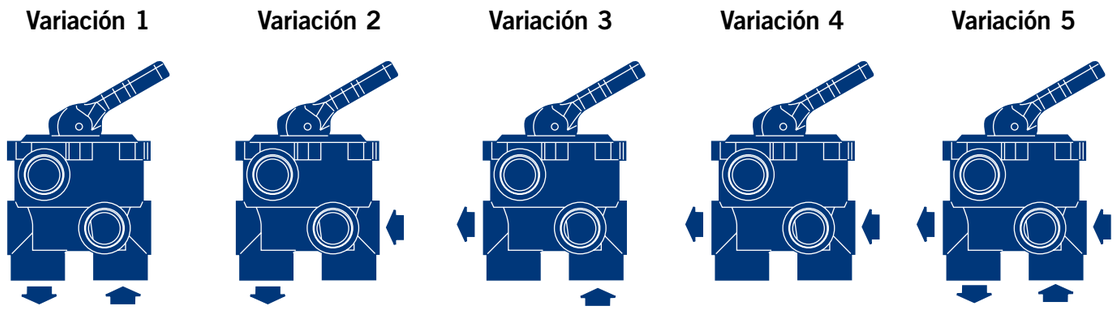

Variación 1: Comunmente empleada para filtros con válvula salida Top
Variación 3: Comunmente empleada para filtros con válvula salida lateral

Válvulas selectoras de 6 vías

De seis vías para realizar diversas funciones en un circuito hidráulico: filtración, vaciado, cerrado, lavado, recirculación y enjuague del filtro. Su diseño, básicamente funcional, ofrece una amplia gama de posibilidades de acoplamiento a cualquier instalación, asegurando una perfecta estanqueidad y un cómodo manejo.
Mínimos rozamiento y esfuerzos, máxima seguridad y un acabado agradable, han sido factores decisivos a la hora de escoger el material que mejor se adapta a las necesidades de cada uno de los elementos integrantes: cuerpo, tapa y maneta en ABS; distribuidor en PPO; juntas de cierre en EPDM; elementos metálicos en acero inoxidable.

Los modelos a simple vista	New Generation			Classic		Flat	Magnum		
	1 ½" Eco	1 ½"	2"	1 ½"	2"	1 ½"	2 ½"	3"	4"

VÁLVULAS SELECTORAS

Nueva generación de válvulas selectoras manuales que incorpora un sistema de cierre por bayoneta (sustituyendo los tornillos). Facilita el mantenimiento y evita problemas de oxidación.
La gama consta de medidas de 1 ½" y 2", incluyendo una versión "Top Eco" disponible en 1 ½".

Válvula selectora 1½" con enlace a filtro - New Generation

	Código	Emb. Standard	Peso Kg Standard	Volumen m³ Standard	Código Alfanum.	PVP 2008
Variante 3	**20569**	6	14,0	0,079	A03	**97,12**

VÁLVULAS SELECTORAS

Válvulas selectoras manuales de seis vías para realizar diversas funciones en un circuito hidráulico. Su diseño, básicamente funcional, ofrece una amplia gama de posibilidades de acoplamiento a cualquier instalación, asegurando una perfecta estanqueidad y un cómodo manejo.

Válvula selectora 1 ½" y 2" con enlace a filtro - Classic

	Código	Emb. Standard	Peso Kg Standard	Volumen m³ Standard	Código Alfanum.	PVP 2008
Válvula 11/2" - Variante 3	**00599**	6	15,5	0,079	A03	**85,95**
Válvula 2" - Variante 3	**07444**	6	22,7	0,150	A03	**122,73**

Válvula selectora de 1½" y 2" - Classic

	Código	Emb. Standard	Peso Kg Standard	Volumen m³ Standard	Código Alfanum.	PVP 2008
Válvula 11/2"						
Variante 1	**00597**	6	12,2	0,079	A03	**65,07**
Variante 3	**00598**	6	12,1	0,079	A03	**65,07**
Válvula 2":						
Variante 3	**07441**	6	19,9	0,150	A03	**95,51**

Dimensiones (mm)	A	B	C	D	E	F	G	H	I	J	K	L	M	N	O	P	Q	R	S
1 ½"	271	180	64	61	101,5	172	43	30	95	90	121	31	1"½	6	50	125	97,5	96	211
2"	317	211	76	62,5	127	237	42	31,5	115,5	105,5	145	31,5	2"	5	63	230	120		247

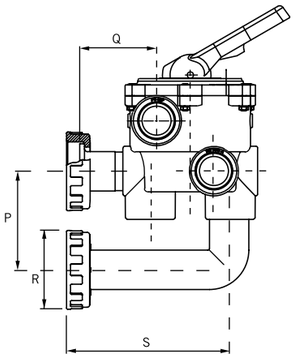

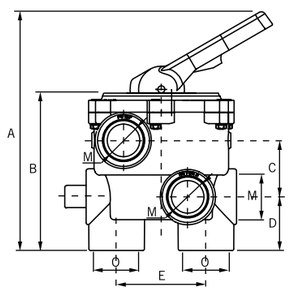

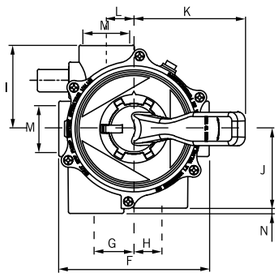

VÁLVULAS SELECTORAS

Nueva gama de válvulas selectoras que incorporan unas dimensiones reducidas gracias al diseño de un solo nivel (frente a los dos niveles habituales en las válvulas selectoras). Este menor tamaño las hace especialmente aptas para aquellas aplicaciones donde el espacio es reducido, como por ejemplo las casetas o monoblocs, donde es remarcable la mayor utilización del modelo Top.

novedad

Válvula selectora lateral 1½" con enlace a filtro - Flat

	Código	Emb. Standard	Peso Kg Standard	Volumen m³ Standard	Código Alfanum.	PVP 2008
Variante 3	**34543**	1	-	-	A03	**76,94**

novedad

Válvula selectora lateral 1½" - Flat

	Código	Emb. Standard	Peso Kg Standard	Volumen m³ Standard	Código Alfanum.	PVP 2008
Variante 3 (boca inferior roscada)	**34544**	1	-	-	A03	**64,12**
Variante 3 (boca inferior lisa)	**34545**	1	-	-	A03	**64,12**

novedad

Válvula selectora Top 1½" - Flat

	Código	Emb. Standard	Peso Kg Standard	Volumen m³ Standard	Código Alfanum.	PVP 2008
	34546	1	-	-	A03	**65,34**

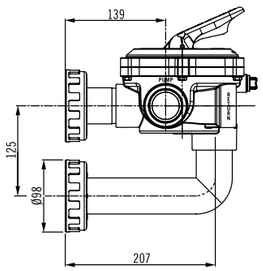

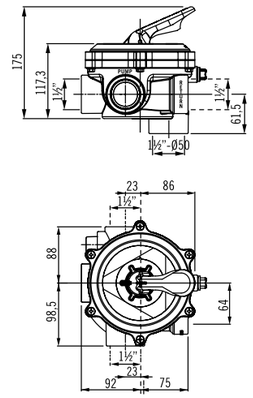

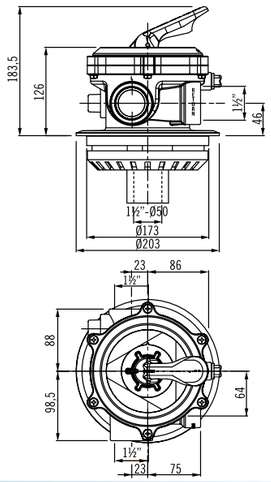

VÁLVULAS SELECTORAS

Especialmente concebidas para soportar grandes presiones de trabajo y su acoplamiento a filtros de grandes medidas que requieren de conexiones especiales. Elija entre los modelos que ofrece la gama, válvulas selectoras de 2 ½", 3" y 4".

Válvula selectora 2 ½" con enlaces a filtro - Magnum

Válvula selectora con enlace a filtro y a las demás tuberías provenientes de la piscina.

	Código	Emb. Standard	Peso Kg Standard	Volumen m³ Standard	Código Alfanum.	PVP 2008
Variante 3	**24837**	1	9,5	0,060	A03	**311,41**

VÁLVULAS SELECTORAS

Válvula selectora de 2¹/₂" - Magnum

Entrada lateral y salida en la base con enlace a las tuberías provenientes de la piscina.

	Código	Emb. Standard	Peso Kg Standard	Volumen m³ Standard	Código Alfanum.	PVP 2008
Variante 3	**24838**	1	8,2	0,061	A03	**295,13**

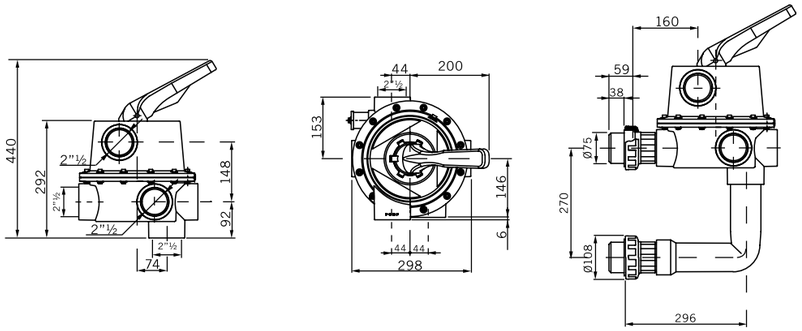

Válvula selectora 3" - Magnum

Válvula selectora lateral de 6 funciones con enlaces a filtros. Cuerpo y tapa inyectados en ABS+FV. Maneta inyectada en ABS. Sistema de cierre por tornillos inox. Se suministra con dos tapones para que el cliente pueda transformar la válvula en el tipo de variación más adecuado a la instalación.

	Código	Emb. Standard	Peso Kg Standard	Volumen m³ Standard	Código Alfanum.	PVP 2008
	28515	1	9,8	0,064	A03	**500,81**

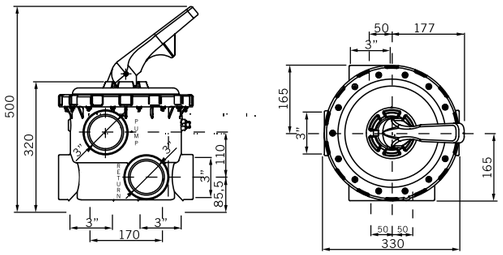

Válvula selectora automática 1¹/₂" - 2" Var. 3 System VRAC Basic

Modelo de válvula selectora automática provisto de teclado con pulsadores para la maniobra. Alimentación a 230/115 VAC. Realiza las operaciones de filtración, lavado, enjuague y vaciado.

	Código	Emb. Standard	Peso Kg Standard	Volumen m³ Standard	Código Alfanum.	PVP 2008
Basic 11/2" Lateral, Var. 3	**32581**	1	4,27	0,023	A03	**990,47**
Basic 2" Lateral, Var. 3	**32582**	1	5,75	0,033	A03	**1.069,24**

Nota: Electroválvula (para desagüe) código 23139: necesaria para montajes en carga (por debajo del nivel de la piscina).

BATERÍAS DE VÁLVULAS

Batería de válvulas - Codificación

Todas las baterías se suministrarán **sin soporte** (consultar página 175) y **desmontadas**.

Baterías de válvulas manuales o motorizadas fabricadas con tubería de PVC en PN-10 con bridas de conexión al filtro s/norma DIN-2501.

Válvulas de accionamiento de mariposa o de bola en PVC.

Motorizadas con actuadores eléctricos o neumáticos, para realizar automáticamente la función de filtrado, lavado, enjuague y cerrado de los filtros y equipadas con dos válvulas sin bloque de seguridad (eléctricas) o doble efecto (neumáticos) y el resto de las válvulas con bloque de seguridad (eléctricas) o simple efecto (neumáticas) para evitar un vaciado accidental de la instalación.

Montaje con el armario:
5 válvulas Código: **16223**
4 válvulas Código: **16222**

A: Eléctrica sin bloque de seguridad
B: Neumática de simple efecto

Para facilitar la operativa comercial en Catálogos y Tarifas, se incorpora una nueva forma de codificar las Baterías para Filtros. Consiste en asignar un código a cada modelo de batería según estas tablas, en total 60 códigos y posteriormente, para determinar exactamente para que filtro es, utilizar el sistema de variaciones, puesto que el PVP no varía.
Para construir la variación debemos identificar el Tipo de Filtro y el Diámetro del mismo, pues los diámetros de las salidas los indica el código de la Batería.
Para baterías de más de un filtro, consultar.

Tabla para identificar el Tipo de Filtro:

BB	F. Bobinado Berlín - 0,6 m lecho filtrante (LF)
BS	F. Bobinado Praga
BA	F. Bobinado Oslo
OL	F. Bobinado Olot 1,2 m y 1,5 m lecho filtrante
AM	F. Bobinado Ampuria 1,2 m y 1,5 m lecho filtrante
HZ	F. Bobinado Rodas
EU	F. Laminado Europa
VP	F. Laminado Vesubio 0,6 m lecho filtrante
VI	F. Bobinado Vic
VO	F. Laminado Vesubio 1 m lecho filtrante

Tabla para identificar el Diámetro del Filtro:

10	1.050
12	1.200
14	1.400
16	1.600
18	1.800
20	2.000
23	2.350
25	2.500
26	2.600
28	2.800
30	3.000

Ejemplos:

		CódigoVar.	Mod.	
1.-	Batería manual 4 Val. para Filtro Praga D.2000-140	1.- **00767**	BS	20
2.-	Batería eléctrica 5 Val. para Filtro Praga D.1800-125	2.- **00785E**	BS	18
3.-	Batería manual 5 Val. para Filtro Olot D.1200-125	3.- **00785**	OL	12
4.-	Batería neumática 5 Val. para Filtro Vic D.2350-160	4.- **09177N**	VI	23

BATERÍAS DE VÁLVULAS

Codificación para baterías de filtros

Ø	Código	Descripción	Ø	Código	Descripción
	Baterías Manuales - 4 Válv.			**Baterías Manuales - 5 Válv.**	
63	00747	BATERIA MANUAL 4 VAL. D. 63	63	00769	BATERIA MANUAL 5 VAL. D. 63
75	00749	BATERIA MANUAL 4 VAL. D. 75	75	00771	BATERIA MANUAL 5 VAL. D. 75
90	00754	BATERIA MANUAL 4 VAL. D. 90	90	00776	BATERIA MANUAL 5 VAL. D. 90
110	00758	BATERIA MANUAL 4 VAL. D.110	110	00780	BATERIA MANUAL 5 VAL. D.110
125	00763	BATERIA MANUAL 4 VAL. D.125	125	00785	BATERIA MANUAL 5 VAL. D.125
140	00767	BATERIA MANUAL 4 VAL. D.140	140	00789	BATERIA MANUAL 5 VAL. D.140
160	09205	BATERIA MANUAL 4 VAL. D.160	160	09177	BATERIA MANUAL 5 VAL. D.160
200	09160	BATERIA MANUAL 4 VAL. D.200	200	09180	BATERIA MANUAL 5 VAL. D.200
225	09164	BATERIA MANUAL 4 VAL. D.225	225	09185	BATERIA MANUAL 5 VAL. D.225
250	26244	BATERIA MANUAL 4 VAL. D.250	250	19133	BATERIA MANUAL 5 VAL. D.250
	Baterías Eléctricas - 4 Válv.			**Baterías Eléctricas - 5 Válv.**	
63	00747E	BATERIA ELECTRICA 4 VAL. D. 63	63	00769E	BATERIA ELECTRICA 5 VAL. D. 63
75	00749E	BATERIA ELECTRICA 4 VAL. D. 75	75	00771E	BATERIA ELECTRICA 5 VAL. D. 75
90	00754E	BATERIA ELECTRICA 4 VAL. D. 90	90	00776E	BATERIA ELECTRICA 5 VAL. D. 90
110	00758E	BATERIA ELECTRICA 4 VAL. D.110	110	00780E	BATERIA ELECTRICA 5 VAL. D.110
125	00763E	BATERIA ELECTRICA 4 VAL. D.125	125	00785E	BATERIA ELECTRICA 5 VAL. D.125
140	00767E	BATERIA ELECTRICA 4 VAL. D.140	140	00789E	BATERIA ELECTRICA 5 VAL. D.140
160	09205E	BATERIA ELECTRICA 4 VAL. D.160	160	09177E	BATERIA ELECTRICA 5 VAL. D.160
200	09160E	BATERIA ELECTRICA 4 VAL. D.200	200	09180E	BATERIA ELECTRICA 5 VAL. D.200
225	09164E	BATERIA ELECTRICA 4 VAL. D.225	225	09185E	BATERIA ELECTRICA 5 VAL. D.225
250	26244E	BATERIA ELECTRICA 4 VAL. D.250	250	19133E	BATERIA ELECTRICA 5 VAL. D.250
	Baterías Neumáticas - 4 Válv.			**Baterías Neumáticas - 5 Válv.**	
63	00747N	BATERIA NEUMATICA 4 VAL. D. 63	63	00769N	BATERIA NEUMATICA 5 VAL. D. 63
75	00749N	BATERIA NEUMATICA 4 VAL. D. 75	75	00771N	BATERIA NEUMATICA 5 VAL. D. 75
90	00754N	BATERIA NEUMATICA 4 VAL. D. 90	90	00776N	BATERIA NEUMATICA 5 VAL. D. 90
110	00758N	BATERIA NEUMATICA 4 VAL. D.110	110	00780N	BATERIA NEUMATICA 5 VAL. D.110
125	00763N	BATERIA NEUMATICA 4 VAL. D.125	125	00785N	BATERIA NEUMATICA 5 VAL. D.125
140	00767N	BATERIA NEUMATICA 4 VAL. D.140	140	00789N	BATERIA NEUMATICA 5 VAL. D.140
160	09205N	BATERIA NEUMATICA 4 VAL. D.160	160	09177N	BATERIA NEUMATICA 5 VAL. D.160
200	09160N	BATERIA NEUMATICA 4 VAL. D.200	200	09180N	BATERIA NEUMATICA 5 VAL. D.200
225	09164N	BATERIA NEUMATICA 4 VAL. D.225	225	09185N	BATERIA NEUMATICA 5 VAL. D.225
250	26244N	BATERIA NEUMATICA 4 VAL. D.250	250	19133N	BATERIA NEUMATICA 5 VAL. D.250

ARMARIO DE MANIOBRA

Armario maniobra para baterías de válvulas

Para batería de válvulas motorizadas con actuadores eléctricos o neumáticos, para realizar automáticamente la función de filtrado, lavado, enjuague y cerrado de los filtros con batería de 4-5 válvulas. Equipado con autómata programable que permite realizar todas las funciones requeridas, e incluso bajo pedido, variarlas para personalizar el automatismo de cada instalación. Fácil y rápida instalación a través de regletas totalmente numeradas. Tensión 230 V II. No se incluyen las válvulas.

	Código	Emb. Standard	Peso Kg Standard	Volumen m³ Standard	Código Alfanum.	PVP 2008
Para 4 válvulas						
2 válvulas sin bloque, 2 válvulas con bloque. Actuador Electrico	**41005**	1	–	–	B03	**3.532,75**
4 válvulas sin bloque. Actuador Electrico	**41006**	1	–	–	B03	**3.532,75**
2 válvulas doble efecto, 2 válvulas simple efecto. Actuador Neumático	**41009**	1	–	–	B03	**3.532,75**
4 válvulas doble efecto. Actuador Neumático	**41010**	1	–	–	B03	**3.532,75**
Para 5 válvulas						
2 válvulas sin bloque, 3 válvulas con bloque Actuador Electrico	**41007**	1	–	–	B03	**3.594,16**
5 válvulas sin bloque. Actuador Electrico	**41008**	1	–	–	B03	**3.594,16**
2 válvulas doble efecto, 3 válvulas simple efecto. Actuador Neumático	**41011**	1	–	–	B03	**3.594,16**
5 válvulas doble efecto. Actuador Neumático	**41012**	1	–	–	B03	**3.594,16**

De fábrica el autómata viene programado como sigue:

	Tipo actuador	
	Eléctrico	**Neumático**
Para 4 válvulas	2 válvulas sin bloque 2 válvulas con bloque	2 válvulas doble efecto 2 válvulas simple efecto
Para 5 válvulas	2 válvulas sin bloque 3 válvulas con bloque	2 válvulas doble efecto 3 válvulas simple efecto

Distancia entre apoyos en tuberías de PVC

Las instalaciones aéreas de tuberías de PVC presión deberán estar montadas sobre apoyos. La distancia entre ellos será la indicada en la tabla.
Distancia entre apoyos en m.
(Según UNE 53.399)

Ø mm	PRESIÓN NOMINAL 0,4 MPa	0,6 MPa	1,0 MPa	1,6 MPa
10	-	-	-	0,3
12	-	-	-	0,3
16	-	-	-	0,3
20	-	-	-	0,4
25	-	-	0,5	0,5
32	-	-	0,6	0,6
40	-	0,8	0,8	0,8
50	-	0,9	0,9	0,9
63	1,0	1,0	1,0	1,0
75	1,0	1,0	1,2	1,2
90	1,0	1,2	1,3	1,4
110	1,2	1,3	1,5	1,7
125	1,3	1,5	1,7	1,9
140	1,3	1,6	1,8	2,0
160	1,5	1,7	2,0	2,2
180	1,6	1,8	2,1	2,4
200	1,7	1,9	2,3	2,6
225	1,8	2,1	2,5	2,9
250	1,8	2,2	2,6	3,0
280	2,0	2,3	2,8	3,2
315	2,1	2,5	3,0	3,5
355	2,2	2,7	3,2	3,8
400	2,4	2,8	3,4	4,0
450	2,5	3,0	3,7	4,3
500	2,7	3,2	3,9	4,6

Estas distancias corresponden a temperaturas máximas de 20°C. En caso de temperaturas superiores, deberán multiplicarse los valores indicados por los siguientes coeficientes de reducción:

- Entre 20° y 35°C coeficiente 0,9

- Entre 35° y 45°C coeficiente 0,85

En instalaciones verticales, la distancia entre apoyos podrá ser la indicada multiplicada por 1,3.

SOPORTES PARA BATERÍAS

Soportes para baterías de válvulas

Para todo tipo de filtros a partir Ø de tubo 75 mm. Altura regulable. Formados por un tubo de acero cincado (de la longitud necesaria en función del filtro) y con una caja de accesorios.

	Código	Emb. Standard	Peso Kg Standard	Volumen m³ Standard	Código Alfanum.	PVP 2008
Tubo de acero cincado (2 barras)						
Altura de 1,85 m	**28690**	1	3,8	-	B03	**52,63**
Altura de 2,30 m	**28691**	1	4,5	-	B03	**65,84**
Altura de 3,0 m	**28692**	1	5,9	-	B03	**78,03**
Caja accesorios:						
2 abrazaderas antivibración, taco de anclaje y accesorios						
Para tubo Ø 75 mm	**28693**	1	1,5	0,011	B03	**41,35**
Para tubo Ø 90 mm	**28694**	1	1,5	0,011	B03	**41,35**
Para tubo Ø 110 mm	**28695**	1	1,5	0,011	B03	**41,35**
Para tubo Ø 125 mm	**28696**	1	1,5	0,011	B03	**49,17**
Para tubo Ø 140 mm	**28697**	1	1,5	0,011	B03	**49,17**
Para tubo Ø 160 mm	**28698**	1	2,5	0,011	B03	**49,17**
Para tubo Ø 200 mm	**28699**	1	2,5	0,011	B03	**65,75**
Para tubo Ø 225 mm	**28700**	1	2,5	0,011	B03	**65,75**
Caja accesorios para tiras de tubo adicionales:						
Taco de anclaje y tapón protección	**28701**	1	-	-	B03	**13,90**

Soportes de pared para batería de válvulas

Para todo tipo de filtros a partir Ø de tubo 63 mm. Fabricados con tubo de acero cincado con abrazaderas anti-vibración y tacos de anclaje.
Suministro: Unidad de 1 soporte con abrazadera.

	Código	Emb. Standard	Peso Kg Standard	Volumen m³ Standard	Código Alfanum.	PVP 2008
novedad Para tubo Ø 63 mm	**35585**	1	1,0	0,007	B03	**32,74**
Para tubo Ø 75 mm	**00855**	1	1,2	0,007	B03	**33,84**
Para tubo Ø 90 mm	**00856**	1	1,3	0,007	B03	**34,36**
Para tubo Ø 110 mm	**00857**	1	1,4	0,007	B03	**37,43**
Para tubo Ø 125 mm	**00858**	1	1,4	0,007	B03	**39,51**
Para tubo Ø 140 mm	**00859**	1	1,5	0,007	B03	**39,87**
Para tubo Ø 160 mm	**00860**	1	1,6	0,007	B03	**41,75**
Para tubo Ø 200 mm	**00861**	1	1,7	0,007	B03	**48,52**
Para tubo Ø 225 mm	**00862**	1	1,7	0,007	B03	**52,54**
novedad Para tubo Ø 250 mm	**36120**	1	2,0	0,011	B03	**57,19**
novedad Para tubo Ø 315 mm	**36602**	1	2,4	0,011	B03	**61,65**

COMPACTOS SIN MONTAJE INTERIOR

Compactos enterrados

Encajables para facilitar su transporte y almacenamiento, racionalización de su espacio interior obteniendo el máximo rendimiento en el mínimo espacio. Tapa ligera con bisagras reforzadas. Prefabricados en poliéster, fibra de vidrio, capa de gel coat. Exterior tapa en color verde e interior de la caseta en color marfil.

	Código	Emb. Standard	Peso Kg Standard	Volumen m³ Standard	Código Alfanum.	PVP 2008
Suministrado con orificios para conexiones:						
Para filtros Ø 350 mm	**00615**	5	175,0	3,0	A12	**688,37**
Para filtros Ø 400-450-500-600 mm	**00616**	3	130,0	4,0	A12	**908,45**
Para filtros Ø 650 mm	**00617**	2	175,0	3,4	A12	**1.241,59**
Para filtros Ø 650-750-800 mm	**00618**	1	126,0	3,6	A12	**1.561,58**

COMPACTOS SIN MONTAJE INTERIOR

Compactos Semienterrados

Prefabricados en poliéster y fibra de vidrio. Color marfil. Apertura total de la tapa.

	Código	Emb. Standard	Peso Kg Standard	Volumen m³ Standard	Código Alfanum.	PVP 2008
Apertura total de la tapa:						
Para filtros Ø 450-500-600 mm	**00619**	2	80,0	2,7	A12	**681,22**
Para filtros Ø 600-450-650-750 mm	**00620**	2	145,0	4,7	**A12**	**1.159,27**
Posibilidad de apertura parcial de la tapa:						
Para filtros Ø 600 mm	**00621**	2	50,0	2,1	A12	**1.095,34**

ENTERRADO

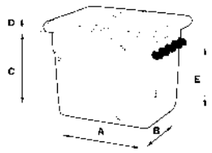

	00615	00616	00617	00618
A	900	1000	1200	1500
B	650	1000	1000	1200
C	730	900	925	1220
D	70	70	70	70
E	620	725	740	1035

Cotas en mm

SEMIENTERRADOS

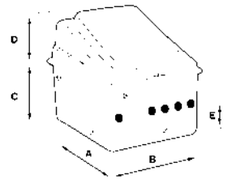

	00619	00620
A	1040	1350
B	870	1200
C	525	675
D	500	470
E	270	500

Cotas en mm

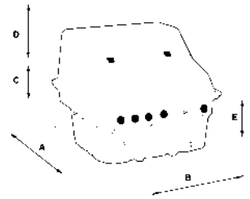

	00621
A	1230
B	1230
C	540
D	535
E	430

Cotas en mm

Compactos tipo Elevada

Prevista para su instalación en el exterior. Tapa con reborde reforzado. Medidas: Largo 148 cm; Ancho 86 cm; Alto 122 cm.

Código	Emb. Standard	Peso Kg Standard	Volumen m³ Standard	Código Alfanum.	PVP 2008
25881	1	25	0,400	A12	**634,69**

COMPACTOS CON MONTAJE INTERIOR

Compactos enterrados Keops

Caseta enterrada inyectada en plástico. Completa y pre-montada alberga en su interior un filtro de hasta 660 mm de diámetro, una bomba, un armario de maniobra, una batería de válvulas y un dosificador (opcional). Para filtros Cantabric, Millennium y Aster. Opcional: Incorporar un dosificador de tabletas de cloro y bromo 4 Kg off-line (Cód. 11130).

	Código	Emb. Standard	Peso Kg Standard	Volumen m³ Standard	Código Alfanum.	PVP 2008
Aster 500 0,7 CV VICTORIA PLUS S/A	**41477**	1	-	-	A12	**1.754,86**
Aster 500 0,7 CV VICTORIA PLUS C/A	**41478**	1	-	-	A12	**1.989,31**
Aster 600 1 CV VICTORIA PLUS S/A	**41479**	1	-	-	A12	**1.840,29**
Aster 600 1 CV VICTORIA PLUS C/A	**41480**	1	-	-	A12	**2.085,03**
Millenium 480 0,7 CV SENA S/A	**31132**	1	-	-	A12	**1.555,42**
Millenium 480 0,7 CV SENA C/A	**31133**	1	-	-	A12	**1.800,12**
Millenium 560 1 CV SENA S/A	**31134**	1	-	-	A12	**1.642,76**
Millenium 560 1 CV SENA C/A	**31135**	1	-	-	A12	**1.887,50**
Cantabric 500 0,7 CV A.VICTORIA PLUS S/A	**41481**	1	-	-	A12	**1.810,93**
Cantabric 500 0,7 CV A.VICTORIA PLUS C/A	**41482**	1	-	-	A12	**2.055,65**
Cantabric 600 1 CV A.VICTORIA PLUS S/A	**41483**	1	-	-	A12	**1.902,62**
Cantabric 600 1 CV A.VICTORIA PLUS C/A	**41484**	1	-	-	A12	**2.146,83**

COMPACTOS CON MONTAJE INTERIOR

Compactos enterrados Ramses

Caseta enterrada inyectada en polímero reforzado con fibra de vidrio. Alberga en su interior un filtro laminado Aster diamétro 550 y una Bomba de recirculación SENA de 1 CV. Esta caseta puede cubrir las necesidades de piscinas hasta 10 x 5.

	Código	Emb. Standard	Peso Kg Standard	Volumen m³ Standard	Código Alfanum.	PVP 2008
	41910	-	-	-	A12	**1.229,52**

Compactos semi-enterrados Kefrén

Caseta semi-enterrada inyectada en plástico. Completa y pre-montada alberga en su interior un filtro de arena de hasta Ø 600 mm, válvula selectora lateral y una bomba de recirculación. Para filtros Cantabric, Millennium y Aster. Opcionalmente puede ir equipado con el armario de maniobra eléctrico.

	Código	Emb. Standard	Peso Kg Standard	Volumen m³ Standard	Código Alfanum.	PVP 2008
Aster 500 0,7 CV VICTORIA PLUS S/A	**41485**	-	-	-	A12	**1.754,85**
Aster 500 0,7 CV VICTORIA PLUS C/A	**41486**	-	-	-	A12	**1.989,31**
Aster 600 1 CV VICTORIA PLUS S/A	**41487**	-	-	-	A12	**1.840,29**
Aster 600 1 CV VICTORIA PLUS C/A	**41488**	-	-	-	A12	**2.085,03**
Millenium 480 0,7 CV SENA S/A	**33394**	-	-	-	A12	**1.555,87**
Millenium 480 0,7 CV SENA C/A	**33395**	-	-	-	A12	**1.800,63**
Millenium 560 1 CV SENA S/A	**33396**	-	-	-	A12	**1.643,24**
Millenium 560 1 CV SENA C/A	**33397**	-	-	-	A12	**1.888,04**
Cantabric 500 0,7 CV VICTORIA PLUS S/A	**41489**	-	-	-	A12	**1.810,93**
Cantabric 500 0,7 CV VICTORIA PLUS C/A	**41490**	-	-	-	A12	**2.055,65**
Cantabric 600 1 CV VICTORIA PLUS S/A	**41491**	-	-	-	A12	**1.902,62**
Cantabric 600 1 CV VICTORIA PLUS C/A	**41492**	-	-	-	A12	**2.146,83**

VENTOSAS

Ventosas

De fundición de aluminio, pintado color amarillo. Bola interior en PVC.

	Código	Emb. Standard	Peso Kg Standard	Volumen m³ Standard	Código Alfanum.	PVP 2008
Ø 1"	**04143**	12	2,3	0,009	C04	**21,86**
Ø 11/2"	**04144**	12	4,0	0,009	C04	**36,61**
Ø 2"	**04145**	12	4,5	0,018	C04	**31,82**

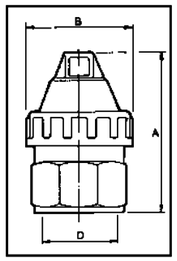

Código	D	A (mm)	B (mm)
04143	1"	74	44
04144	1 1/2"	105	69
04145	2"	105	69

VENTOSAS

Ventosa doble efecto

Cuerpo en PP + FV. Presión máxima 16 Kg/cm2. Cierre en caucho nitrilo.

	Código	Emb. Standard	Peso Kg Standard	Volumen m³ Standard	Código Alfanum.	PVP 2008
Ø 1"	**09381**	1	0,3	0,001	C04	**24,53**

Código	D	A (mm)	B (mm)
09381	1"	81	133

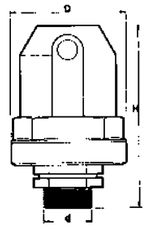

Ventosa doble efecto

Cuerpo en PP + FV. Salida en sifón con codo PVC. Presión máxima 16 Kg/cm2. Cierre en caucho nitrilo.

	Código	Emb. Standard	Peso Kg Standard	Volumen m³ Standard	Código Alfanum.	PVP 2008
Ø 2"	**09382**	1	0,7	0,001	C04	**61,87**

Código	L (mm)	d	D (mm)	H (mm)
09382	210	2"	101	275

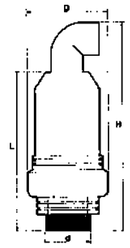

CARGAS FILTRANTES Y ACCESORIOS

Sílex

Otras granulometrías de sílex bajo pedido. Sacos 25 Kg.

	Código	Emb. Standard	Peso Kg Standard	Volumen m³ Standard	Código Alfanum.	PVP 2008
Granulometría 0,4 - 0,8 mm	**00596**	1	25	0,667	A03	**0,40**

Grava sílex

Otras granulometrías bajo pedido. Sacos 25 Kg.

	Código	Emb. Standard	Peso Kg Standard	Volumen m³ Standard	Código Alfanum.	PVP 2008
Granulometría 1 - 2 mm	**10697**	1	25	0,667	A03	**0,40**
Granulometría 3 - 5 mm	**11346**	1	25	0,667	A03	**0,40**

Antracita

Otras granulometrías bajo pedido. Sacos 50 litros.

	Código	Emb. Standard	Peso Kg Standard	Volumen m³ Standard	Código Alfanum.	PVP 2008
Granulometría 0,8 - 1,6 mm	**03696**	1	50	0,8	A03	**3,39**

CONJUNTO PANEL MANÓMETROS

Conjunto panel manómetros

Equipado con purgas de aire.

	Código	Emb. Standard	Peso Kg Standard	Volumen m³ Standard	Código Alfanum.	PVP 2008
Con manómetros 3 kg/cm2	**00729**	1	1	0,007	B03	**92,54**
Con manómetros 6 kg/cm2	**00730**	1	1	0,007	B03	**92,54**

28585 28587

Manómetros digitales

Gama de manómetros digitales con visualización muy precisa en el punto de medición o a distancia. Se integran fácilmente en los cuadros de mando.

	Código	Emb. Standard	Peso Kg Standard	Volumen m³ Standard	Código Alfanum.	PVP 2008
Sonda Basic	**28585**	1	-	-	B14	**Consultar**
Sonda Plus	**28586**	1	-	-	B14	**Consultar**
Display Básico	**28587**	1	-	-	B14	**Consultar**
Display Medio	**28588**	1	-	-	B14	**Consultar**
Display Plus	**28589**	1	-	-	B14	**Consultar**

28588

28589

BOMBAS DE AIRE

Bomba turbosoplante

Bomba de aire diseñada para remover el lecho filtrante, en sistemas de lavado, o donde se necesite una corriente baja de aire.
La carcasa de la bomba y el rodete están fabricados en aleación de aluminio mientras que el eje del motor está fabricado en acero inoxidable y tiene el rodete directamente adaptado al eje y equilibrado dinámicamente. Los motores, de 2 polos monofásicos o trifásicos para uso continuo, están fabricados de acuerdo a las normas IEC, e incorporan una protección IP-54 externa y un aislamiento de la clase F. Las tensiones standards son 100-120/200-240V para la gama monofásica y 200-240/380-440 V para la gama trifásica, con 50/60Hz.
Las bombas pueden montarse horizontal o verticalmente. Adicionalmente, al no haber contacto ente las partes móviles y las estáticas de la bomba, no se necesita lubrificante ni mantenimiento y tampoco presenta desgaste de piezas.

	Código	Emb. Standard	Peso Kg Standard	Volumen m³ Standard	Código Alfanum.	PVP 2008
Bomba Turbo Soplante 1,75 KW Trif 2V	**35389**	1	-	-	I05	**1.453,28**
Bomba Turbo Soplante 3,4 KW Trif 2V	**31094**	1	47	0,096	I05	**1.457,97**
Bomba Turbo Soplante 4 KW Trif 2V	**31096**	1	59	0,217	I05	**2.565,64**
Bomba Turbo Soplante 7,5 KW Trif 2V	**31098**	1	86	0,269	I05	**3.760,24**
Bomba Turbo Soplante 11 KW Trif 2V	**33973**	1	150	0,388	I05	**4.497,12**

Código	Ø Filtro mm	Presión máx.(mbar)	Caudal máx. m³/h	Potencia kW
35389	900	320	156	1,75
31094	1200	410	222	3,4
31096	1800	380	312	4
31098	2000	360	552	7,5
33973	3000	600	552	11